Resitec - Durchführungsrahmen mit 2 Stk Klebebleche, spezial

Material: 1.4301 (V2A)

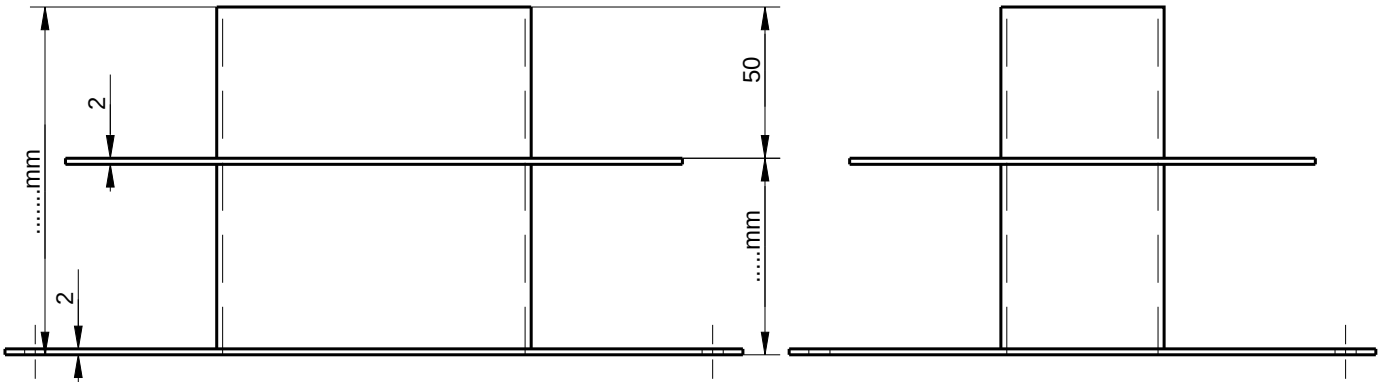

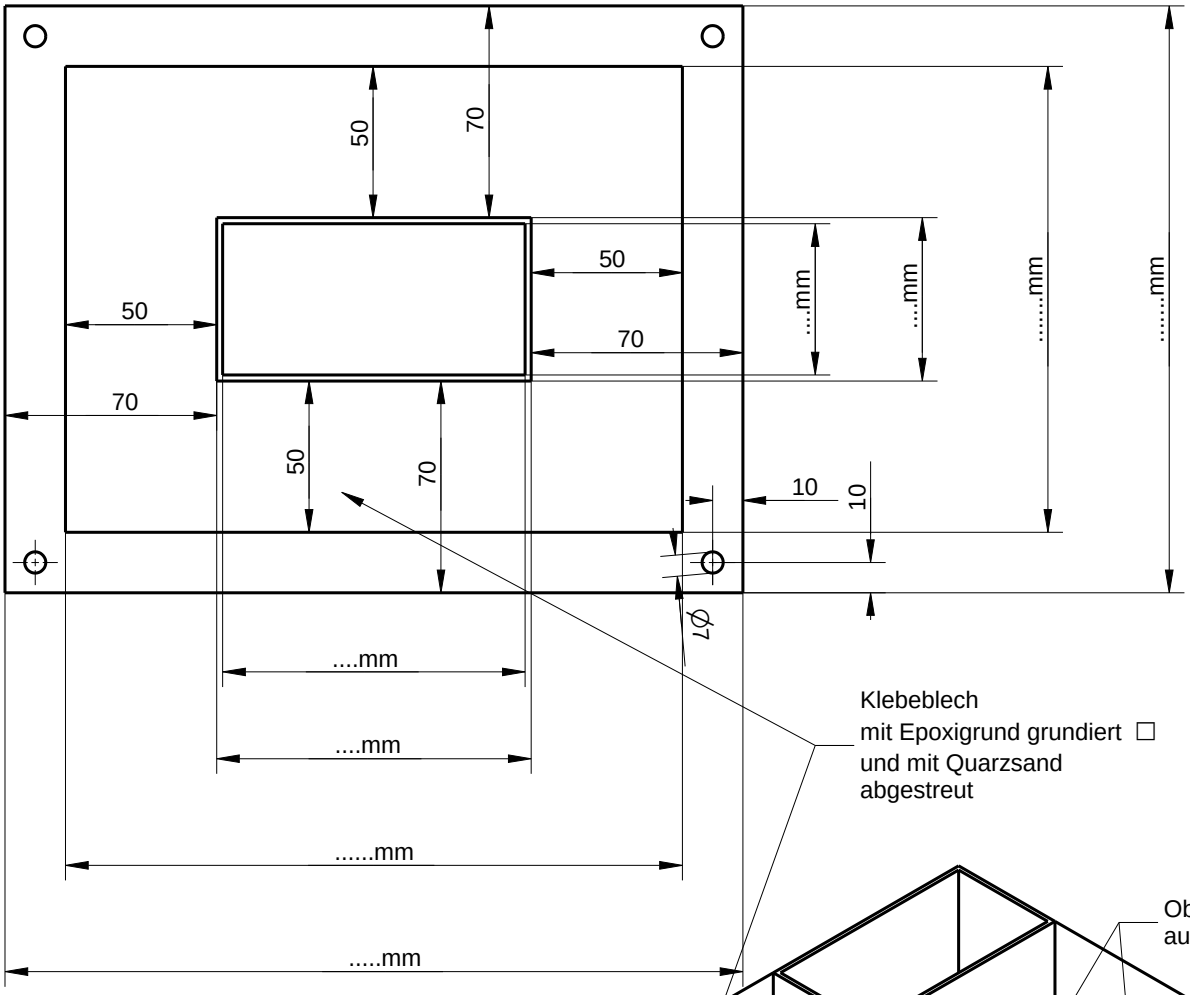

Klebeblech
mit Epoxigrund grundiert ☐
und mit Quarzsand
abgestreut

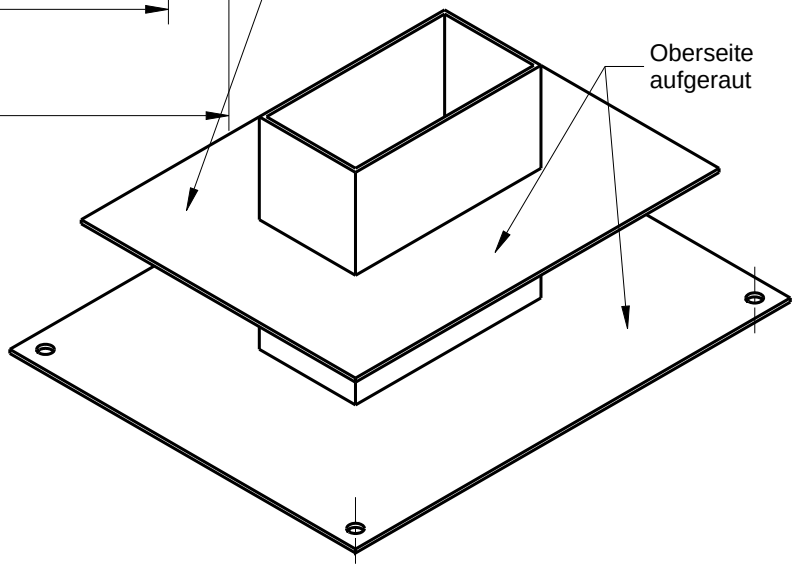

Pos. .....

Stk.....