A-A

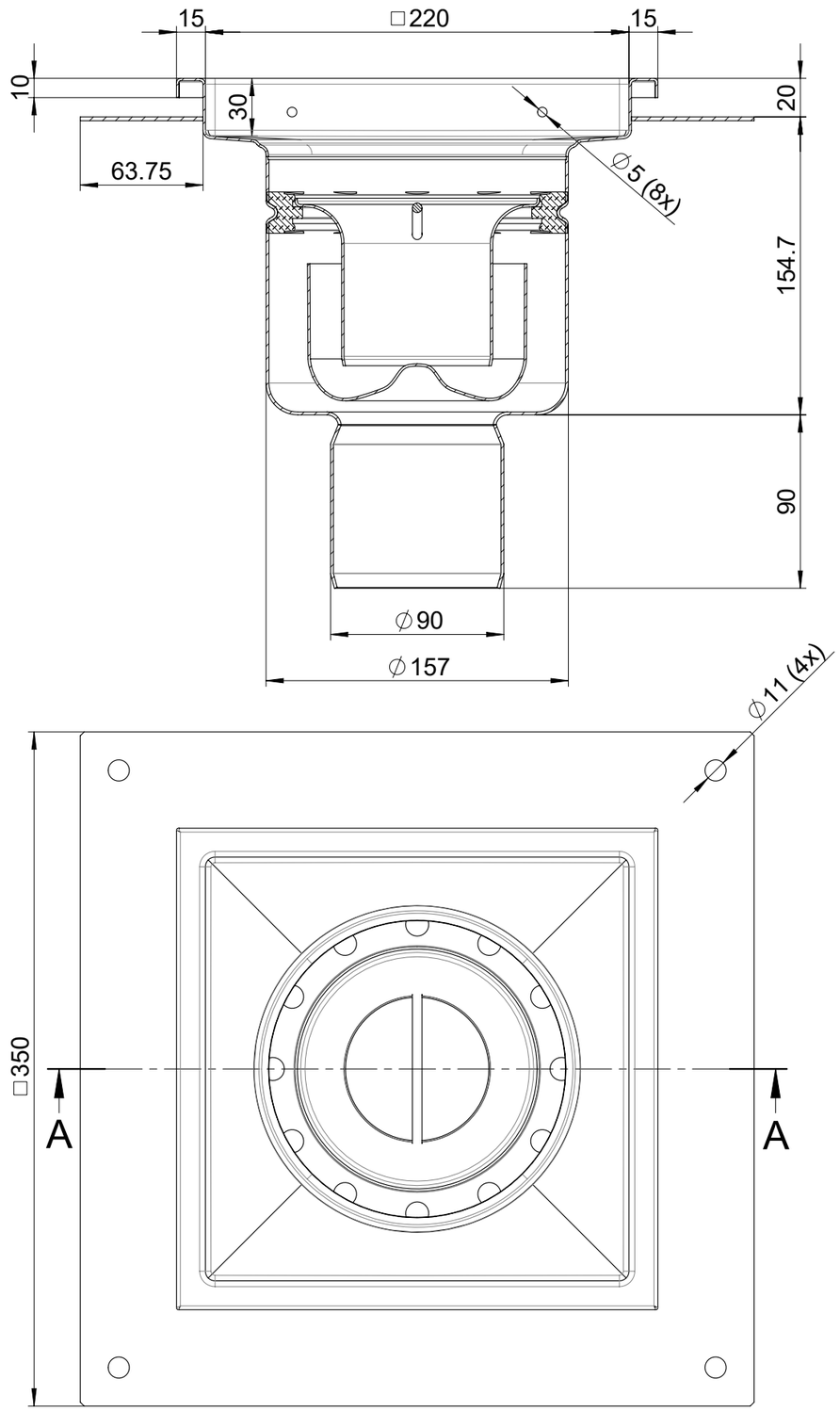

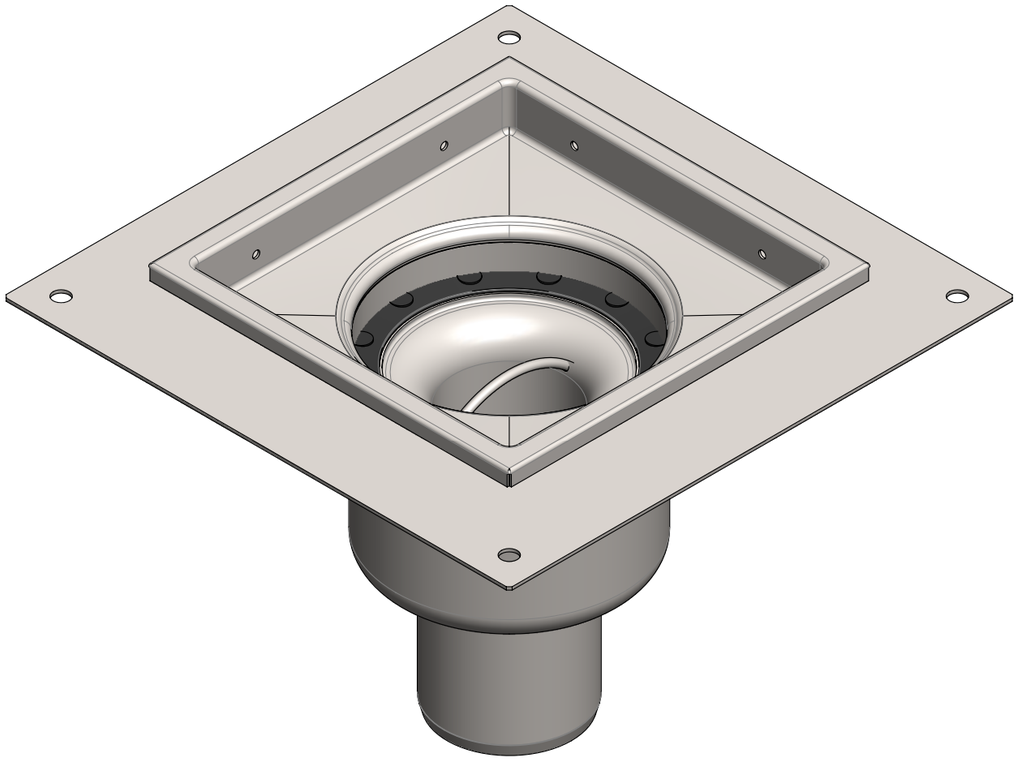

Allgemeintoleranzen für Längenmasse							DIN ISO 2768-1
Genauig - keitsgrad	Abmasse in mm für Nennmassbereiche						
	0.5 ... 3	> 3 ... 6	> 6 ... 30	> 30 ... 120	> 120 ... 400	> 400 ... 1000	> 1000 ... 2000
m (mittel)	± 0.1	± 0.1	± 0.2	± 0.3	± 0.5	± 0.8	± 1.2

Werkstoff: 1.4404 / EPDM	Gewicht: 3.91 kg		
zul. Abweichung: Norm	Oberfläche: DIN ISO 1302		
	Datum:	Name:	Massstab:
Erstellt:	19.04.2023	AB	1:3
Freigegeben:	19.04.2023	AB	
Status:	Freigegeben		

ACO AG
Industrie Kleinzaun
CH-8754 Netstal
Tel. 055 / 645 53 00
E-Mail: aco@aco.ch
www.aco.ch

Masseinheit: Millimeter

Projektion: ISO-E

Blatt / Anz.: 1 / 1

Diese Zeichnung darf weder kopiert noch dritten Personen, insbesondere zum Zweck anderweitiger Benutzung mitgeteilt werden und bleibt unser Eigentum.

Copyright reserved! © ACO AG

Haustechnik

Gully 157 1-teilig m.GV DN90 senkr. KLF

Gully 157 einteilig mit GV, Ablaufkörper DN70 - DN100

Art. Nr.: 2091195

Zeichnung Nr.: CH 413069

Index: -

-			Erstausgabe

Plotdatum: 19.04.2023

CAD-System: SolidWorks

A3