A-A

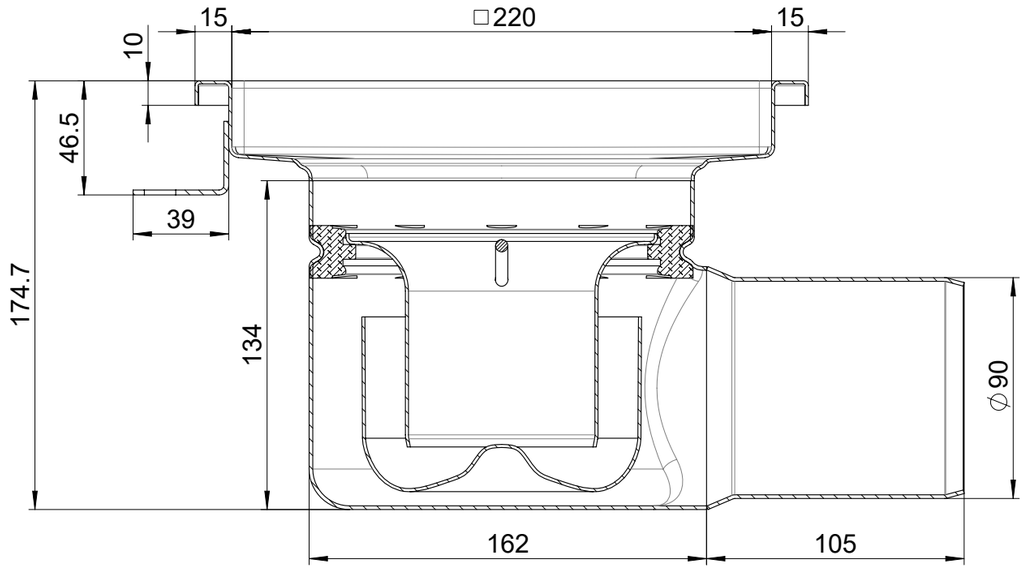

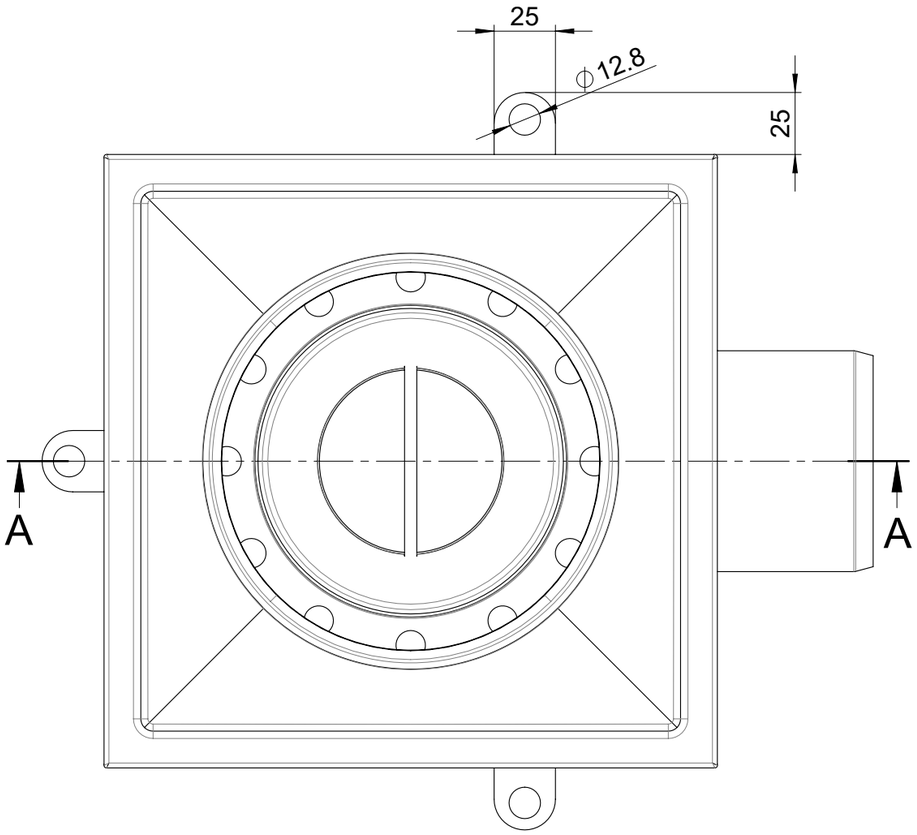

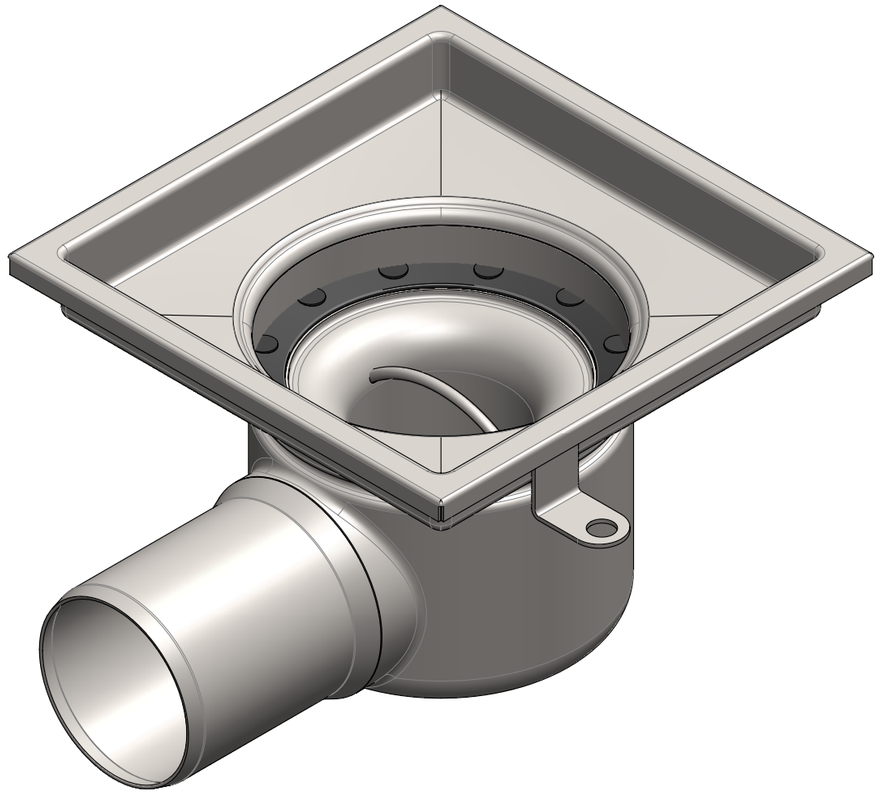

Allgemeintoleranzen für Längenmasse							DIN ISO 2768-1
Genauig - keitsgrad	Abmasse in mm für Nennmassbereiche						
	0.5 ... 3	> 3 ... 6	> 6 ... 30	> 30 ... 120	> 120 ... 400	> 400 ... 1000	> 1000 ... 2000
m (mittel)	± 0.1	± 0.1	± 0.2	± 0.3	± 0.5	± 0.8	± 1.2

Werkstoff: 1.4404 / EPDM	Gewicht: 2.90 kg	ACO AG Industrie Kleinzaun CH-8754 Netstal Tel. 055 / 645 53 00 E-Mail: aco@aco.ch www.aco.ch	
zul. Abweichung: Norm	Oberfläche: DIN ISO 1302		

	Datum:	Name:	Massstab:	Masseinheit:	Projektion: ISO-E
Erstellt:	19.04.2023	AB	1:2.5	Millimeter	
Freigegeben:	20.04.2023	AB		Blatt / Anz.: 1 / 1	
Status:	Freigegeben				

Diese Zeichnung darf weder kopiert noch dritten Personen, insbesondere zum Zweck anderweitiger Benutzung mitgeteilt werden und bleibt unser Eigentum.

Copyright reserved! © ACO AG

Haustechnik

Gully 157 1-teilig m.GV DN90 waagr.

Gully 157 einteilig mit GV, Ablaufkörper DN70 - DN100

Art. Nr.: 3006569

Zeichnung Nr.: CH | 413072

Index: -

-			Erstausgabe

Plotdatum: 20.04.2023

CAD-System: SolidWorks

A3