Resitec - Typ RS 300K.150 passend in Rohr PE ø110 mm
Massblatt / fiche technique des mesures

mit Schlitzrost barfuss begehbar

caillebotis avec fentes traversée pied nus

RS300K.2.150.B ☐
(B=besandet)
RS300K.2.150 ☐

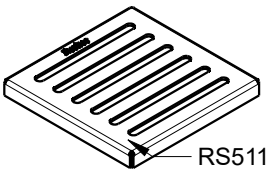

mit Lochrost 3mm begehbar + befahrbar mit Rollstuhl (behindertengerecht)

grille perforée 3mm traversée pied nus, carrossable pour chaise roulante (handicapé)

RS300K.3.150.B ☐
(B=besandet)
RS300K.3.150 ☐

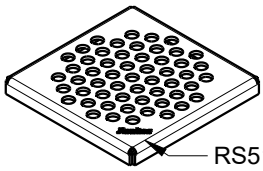

mit Lochrost 6mm befahrbar

grille perforée 6mm carrossable

RS300K.6.150.B ☐
(B=besandet)
RS300K.6.150 ☐

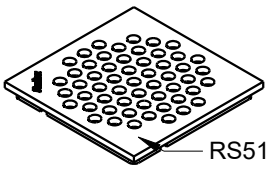

☐ Rost verschraubt / grille vissée

Achtung: Da der Ablaufkörper klein ist kann er nicht bei grossem Wasseranfall eingesetzt werden.
(Glockensifon enspricht nicht den Abwasserleitsätzen)

☐

auf Wunsch Klebeblech mit Epoxigrund grundiert und mit Quarzsand abgestreut

plaque de collage avec couverture d'epoxi et sable quarz

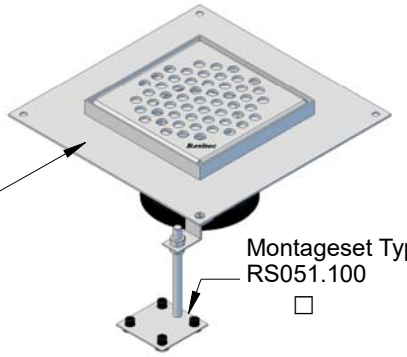

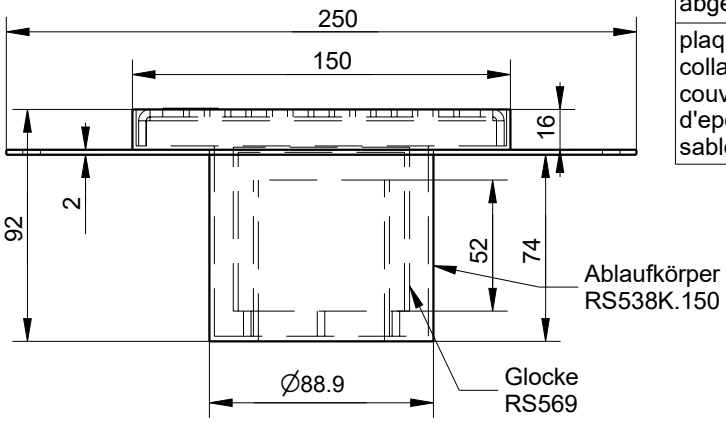

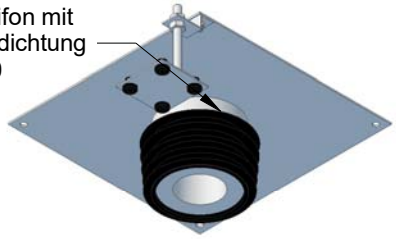

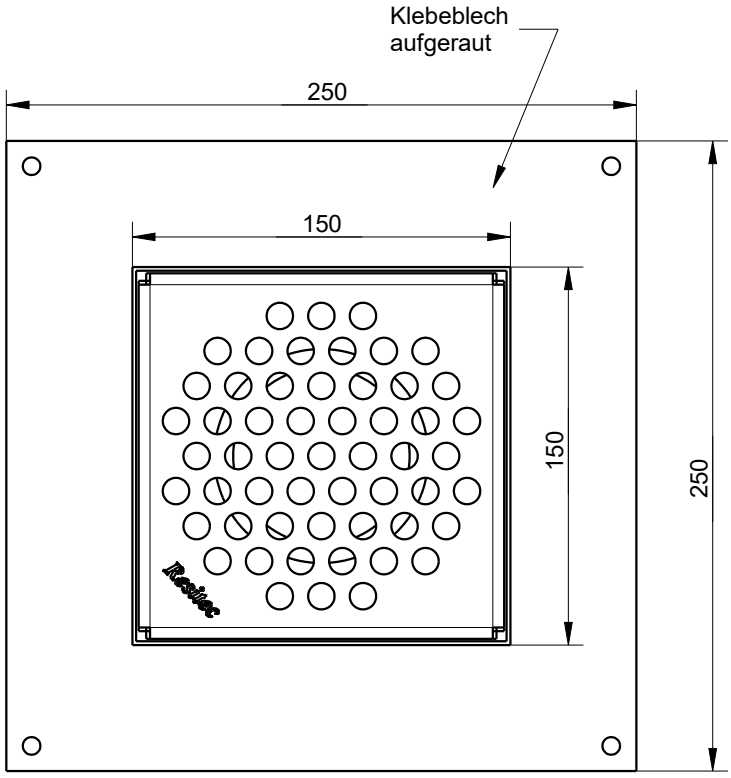

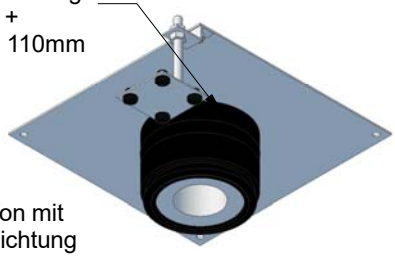

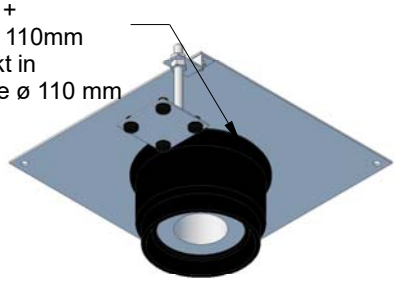

☐ Rückstaudichtung RS644.80
joint de refoulement RS644.80
☐ Übergangsbride
Collier d'union intermédiaire