Resitec - Typ RS 300d.150 passend in Rohr PE ø110 mm
Massblatt / fiche technique des mesures

mit Schlitzrost barfuss begehbar

caillebotis avec fentes traversée pied nus

RS300d.2.150 ☐

mit Lochrost 3mm begehbar + befahrbar mit Rollstuhl (behindertengerecht)

grille perforée 3mm traversée pied nus, carrossable pour chaise roulante (handicapé)

RS300d.3.150 ☐

mit Lochrost 6mm befahrbar

grille perforée 6mm carrossable

RS300d.6.150 ☐

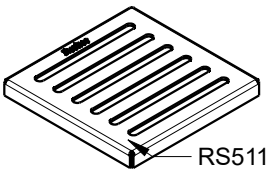

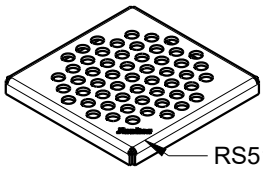

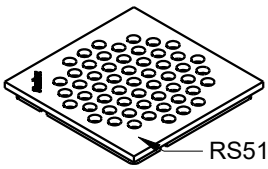

☐ Rost verschraubt / grille vissée

Achtung: Da der Ablaufkörper klein ist
kann er nicht bei grossem Wasseranfall
eingesetzt werden.
(Glockensifon enspricht nicht den Abwasserleitsätzen)

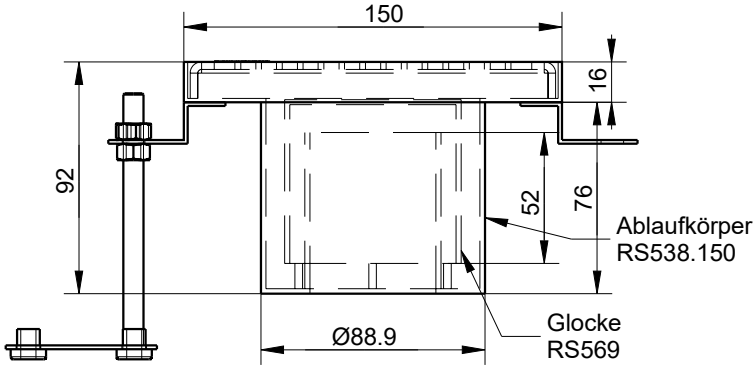

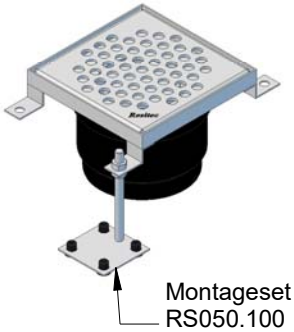

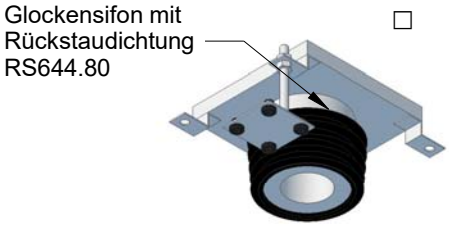

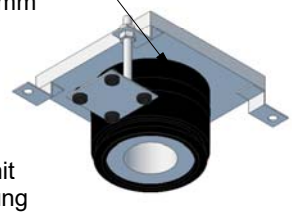

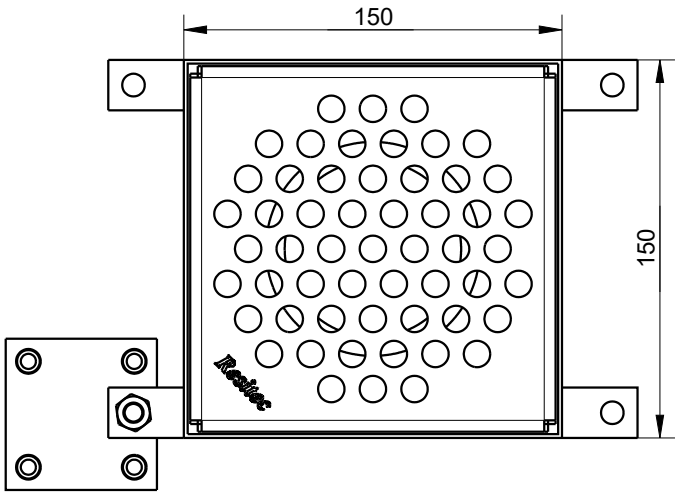

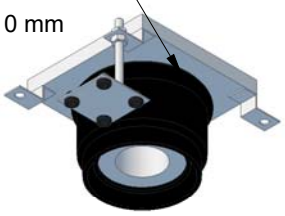

☐ Rückstaudichtung RS644.80
joint de refoulement RS644.80
☐ Übergangsbride
Collier d'union intermédiaire