Resitec - Typ RS 400My, DN 60 spezial für Vinyl- / PVC- Belag
Massblatt / fiche technique des mesures

RS400My.60.4.188 ☐

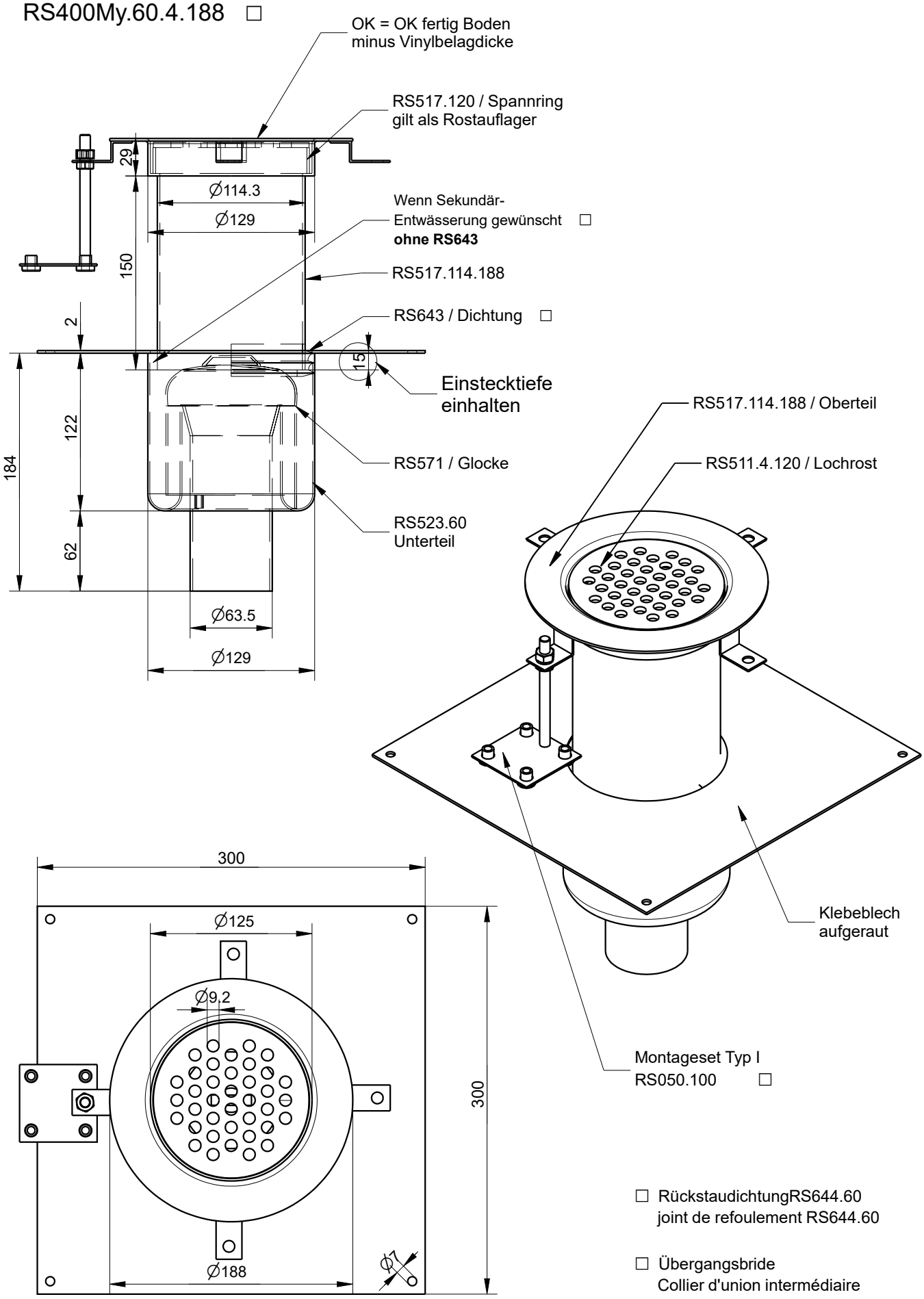

☐ RückstaudichtungRS644.60
joint de refoulement RS644.60

☐ Übergangsbride
Collier d'union intermédiaire