Resitec - Typ RS 220vK, DN 60 spezial
Massblatt / fiche technique des mesures

mit verschliessbarem Deckel, befahrbar / avec couvercle verrouillable, carrossable

Material: 1.4404 (V4A)

RS220vKA.661A.60.B
(B = besandet)
(ohne Schraube in Deckel)
☐

RS220vKB.661B.60.B
(B = besandet)
(mit Schraube in Deckel)
☐

RS512.10.128.V4A
Lochrost 10 mm
grille pérforée 10 mm
(zusätzlich / en plus)
☐

RS220vKA.661A.60
(ohne Schraube in Deckel)
☐

RS220vKB.661B.60
(mit Schraube in Deckel)
☐

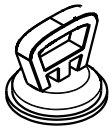

Saugheber
ventouse pour couvercle
RS663 für Typ A ☐

Ausziehvorrichtung / vis
RS662 für Typ B ☐

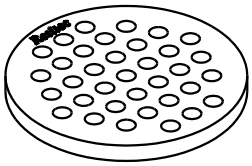

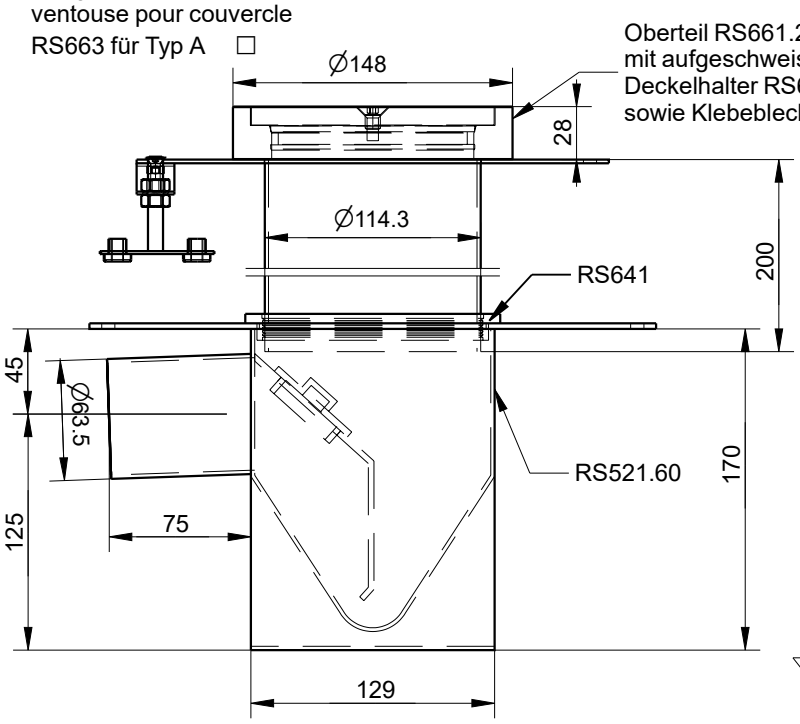

Deckel RS661A.129
(ohne Schraube)

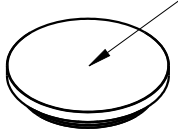

☐
auf Wunsch
Klebeblech
mit Epoxigrund
grundiert und
mit Quarzsand
abgestreut

plaque de
collage avec
couverture
d'epoxi et
sable quartz

O-Ring zu Deckel
RS661.97 ☐

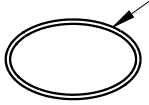

Deckel RS661B.129
(mit Schraube)

Klebeblech
aufgeraut

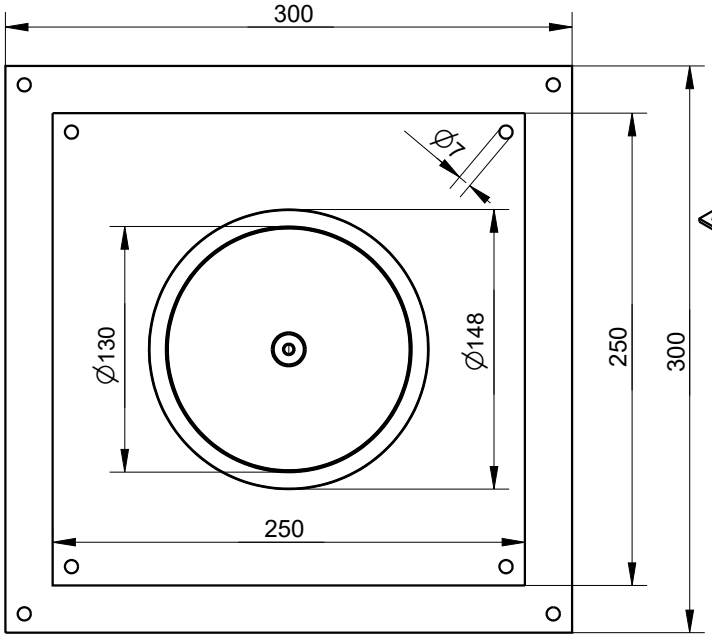

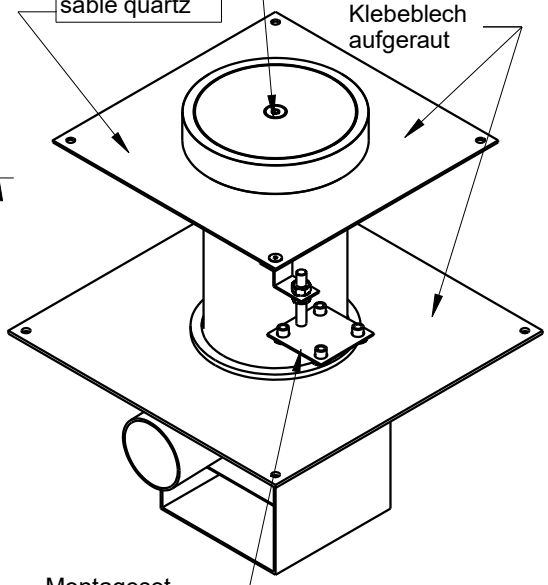

Montageset
Typ II ☐
RS051.100

☐ Übergangsbride
Collier d'union intermédiaire