Resitec - Typ RS 400vK, DN 70 spezial
Massblatt / fiche technique des mesures

mit verschliessbarem Deckel, befahrbar / avec couvercle verrouillable, carrossable

Material: 1.4404 (V4A)

RS400vKA.661A.70.B
(B = besandet)
(ohne Schraube in Deckel)
☐

RS400vKB.661B.70.B
(B = besandet)
(mit Schraube in Deckel)
☐

RS512.10.128.V4A
Lochrost 10 mm
grille pérforée 10 mm
(zusätzlich / en plus)
☐

RS400vKA.661A.70
(ohne Schraube in Deckel)
☐

RS400vKB.661B.70
(mit Schraube in Deckel)
☐

Saugheber
ventouse pour couvercle
RS663 für Typ A ☐

Schraube / vis
RS662 für Typ B ☐

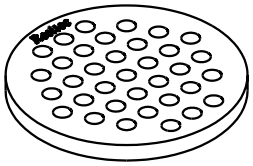

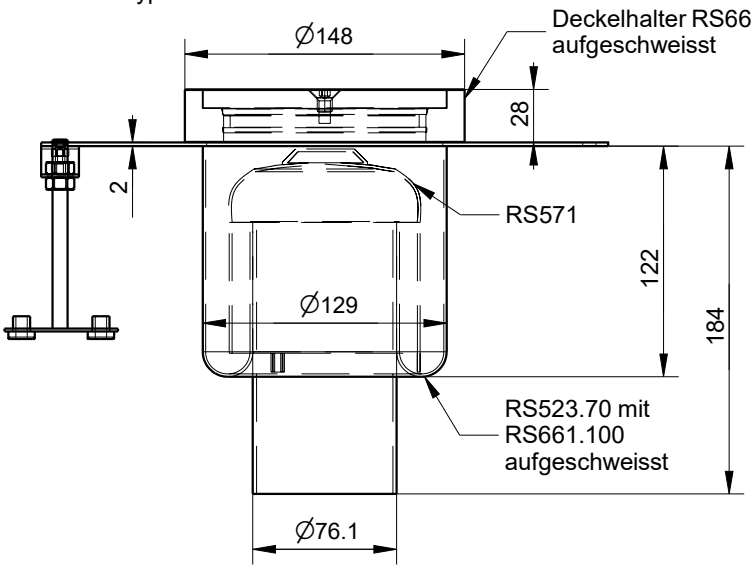

Deckel RS661A.129
(ohne Schraube)

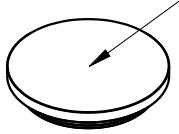

☐
auf Wunsch Klebeblech mit Epoxigrund grundiert und mit Quarzsand abgestreut
plaque de collage avec couverture d'epoxi et sable quartz

O-Ring zu Deckel
RS661.97 ☐

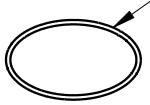

Deckel RS661B.129
(mit Schraube)

Klebeblech
aufgeraut

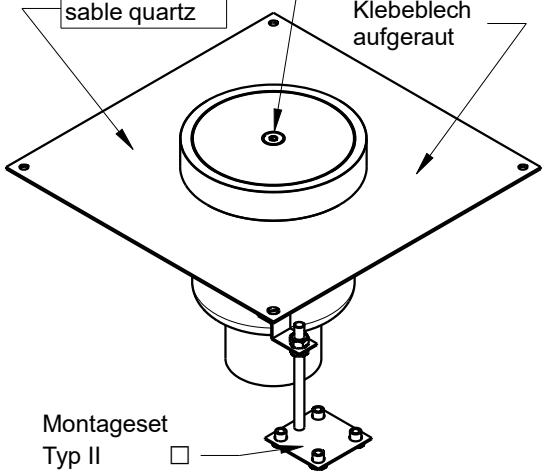

Montageset
Typ II ☐
RS051.100

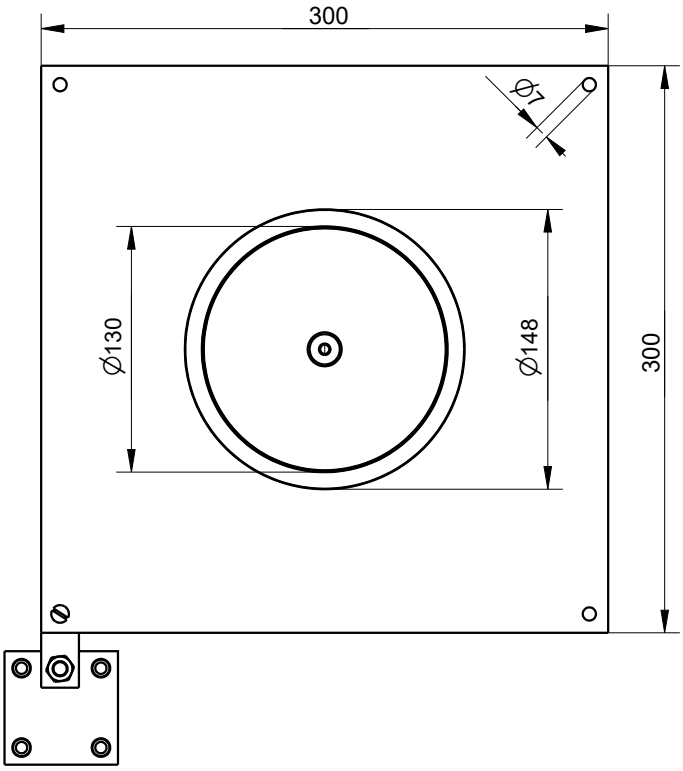

☐ Rückstaudichtung RS644.70
joint de refoulement RS644.70

☐ Übergangsbride
Collier d'union intermédiaire