Resitec - Putzwannen mit aufklappbarem Gitterrost auf Gestell montiert mit Glockensifon RS560.70 angeschweisst

Material Wanne: 1.4404 (V4A), gebeizt, Gestell 1.4301 (V2A), Verkleidung 1.4301, geschliffen

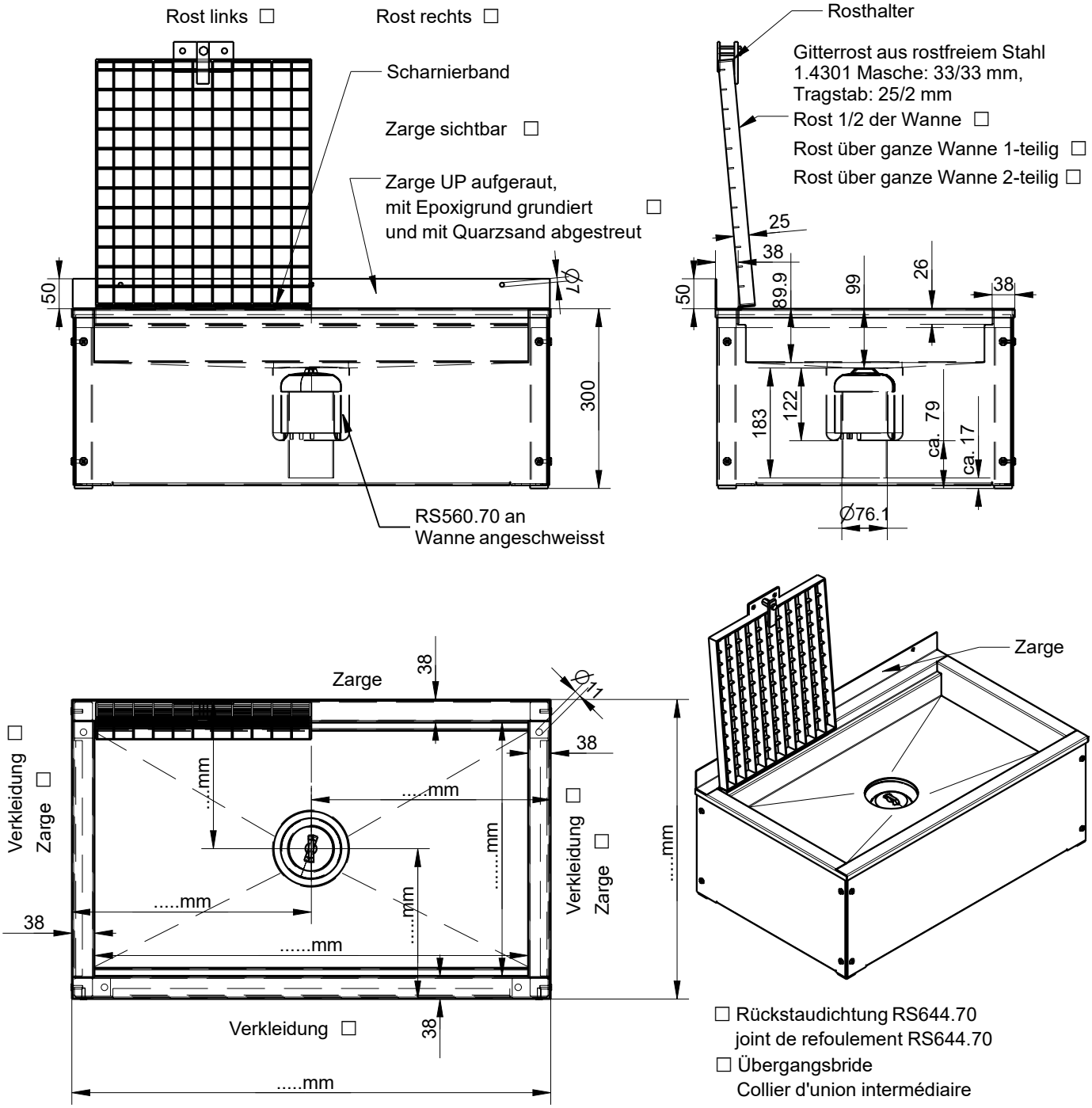

Einbausituation
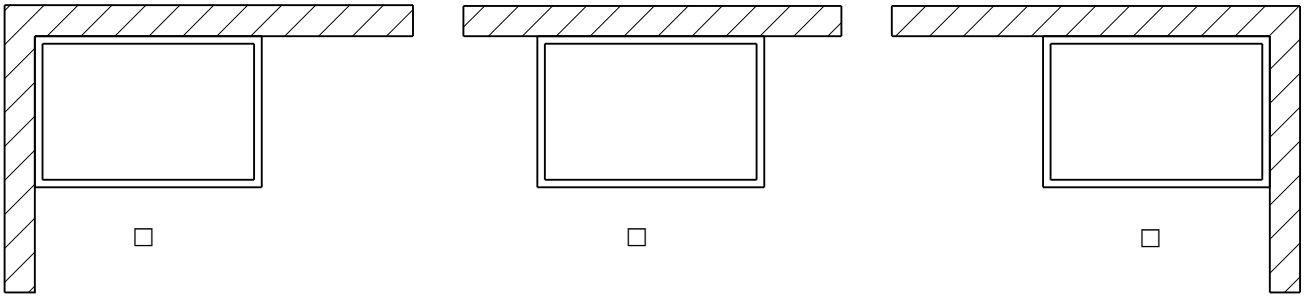
Bitte kreuzen Sie in nachsstehendem Grundriss Ihre Einbausituation an