Resitec - Entwässerungswanne mit Kleberand und angeschweisstem Glockensifon

Material Rinne: 1.4404 (V4A), gebeizt

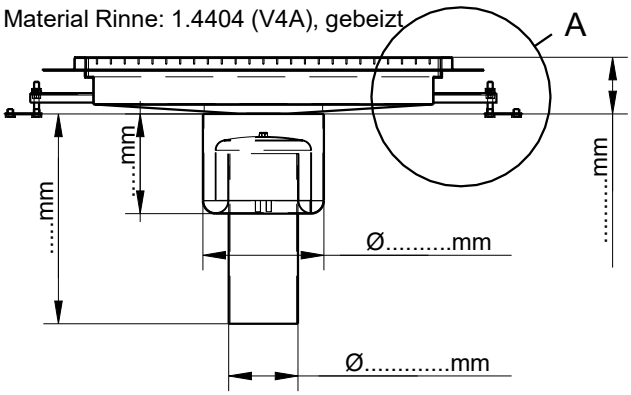

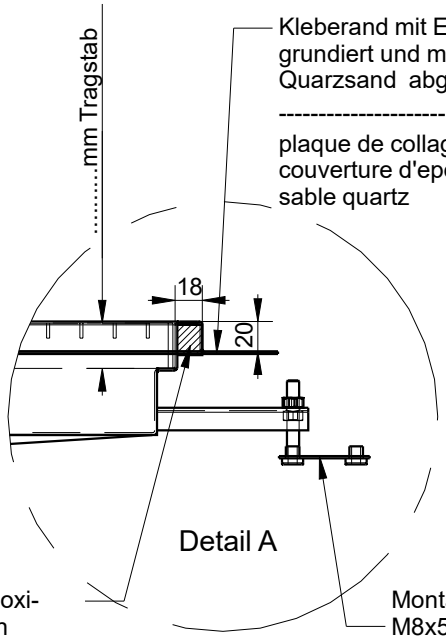

Kleberand mit Epoxigrund grundiert und mit Quarzsand abgestreut ---------- ☐

plaque de collage avec couverture d'epoxi et sable quartz

Montagefüsse M8x50 mm

BE / BA - Unterteil Typ RS.....DN.....
an Wanne angeschweisst

Grille de sol Typ RS.....DN.....
soudée directe sur bac

Rinnenrand mit Epoxi-Quarzsandgemisch gefüllt
---------- ☐
Bord rempli avec une mélange d'epoxi et sable quartz

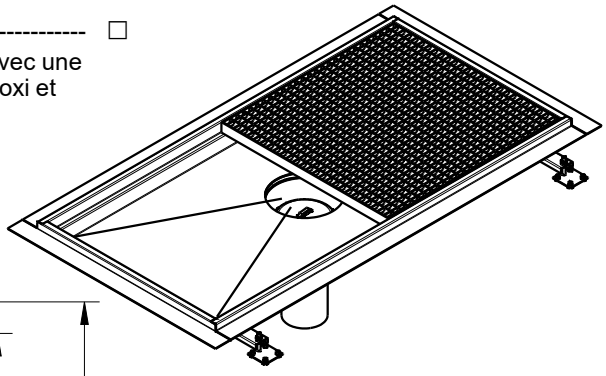

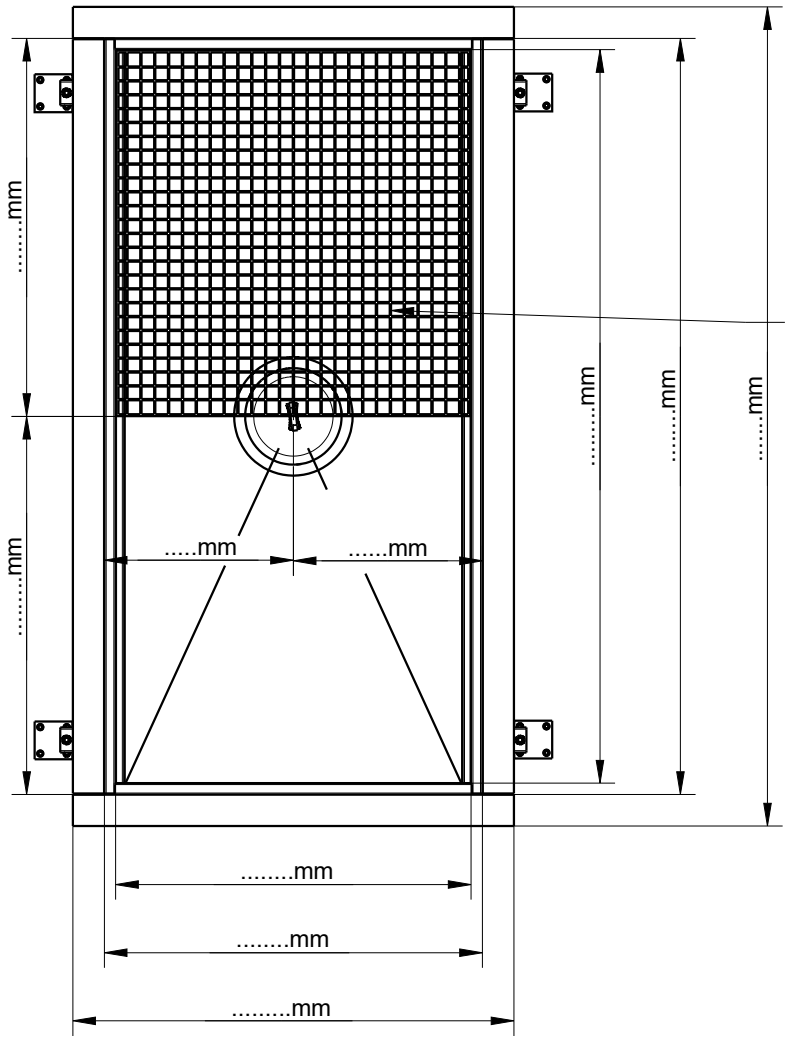

Gitterrost

V2A ☐ verzinkt/galvanisé ☐

Tragstab/Profile: 20/2 ☐ 25/2 ☐ 25/3 ☐
30/2 ☐ 30/3 ☐ ..... ☐

Masche/Maille: 33/11 ☐ 22/22 ☐
22/33 ☐ .....☐
mit arrondierten Kanten
mit einfachem Gleitschutz/ avec protection antidérapant ☐

Grösse: .....x.....mm .....Stk
1. Mass = Tragstabmass

☐ Rückstaudichtung
joint de refoulement

☐ Übergangsbride
Collier d'union intermédiaire