Resitec - Duschrinne 115 mm mit Kleberand und Zarge

Material Rinne: 1.4404 (V4A), gebeizt / Material Rost 1.4301 (V2A) gebürstet
Rinne **ohne** Gefälle

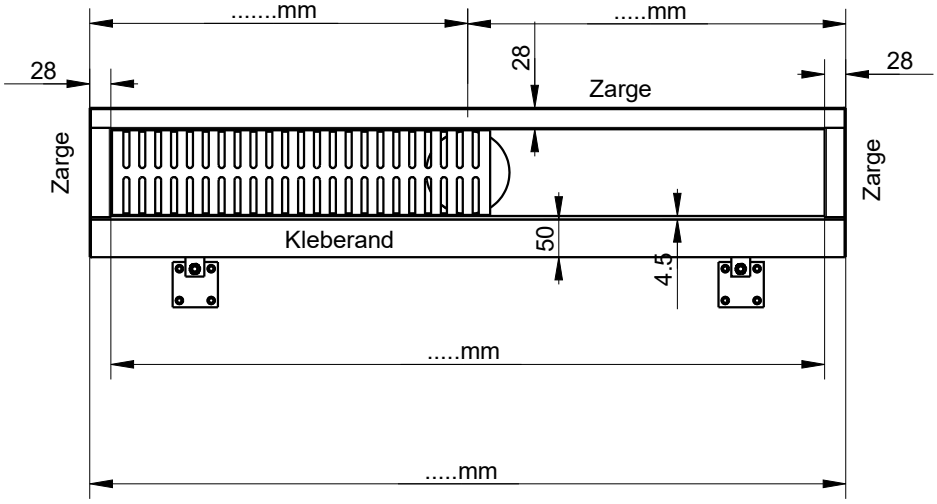

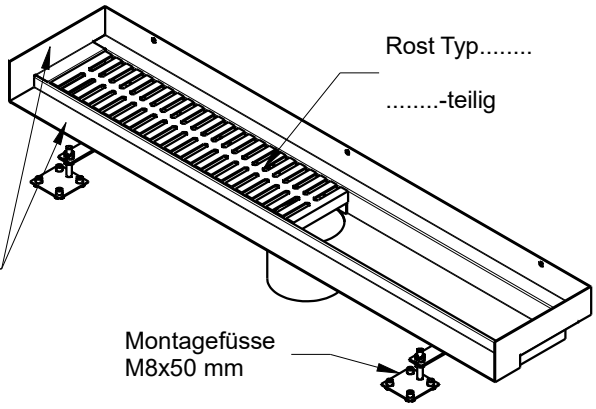

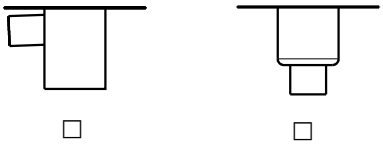
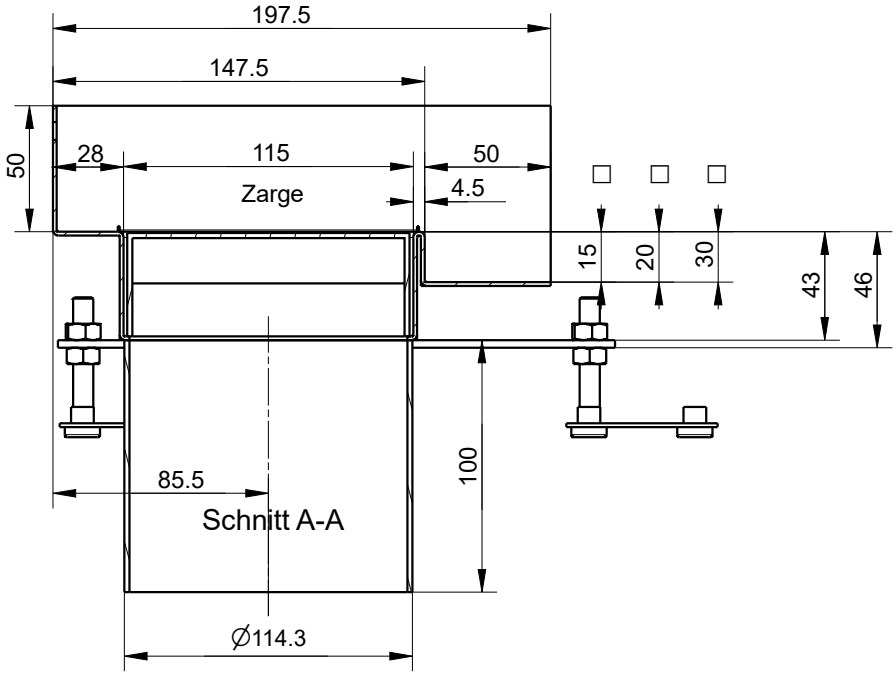
BE / BA - Unterteil Typ RS.....DN.....
vorgängig verlegt ☐
an Rinne angeschweisst ☐
mit Sekundär-Dichtung ☐
ohne Sekundär-Dichtung ☐