Resitec - Entwässerungsrinne

Material Rinne: 1.4404 (V4A) ☐ / 1.4301 (V2A) ☐

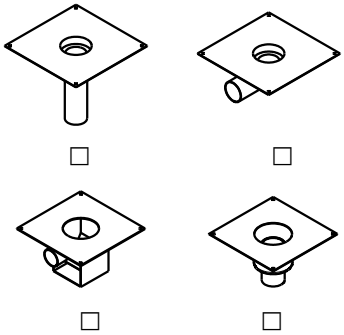

☐ ☐ ☐ ☐

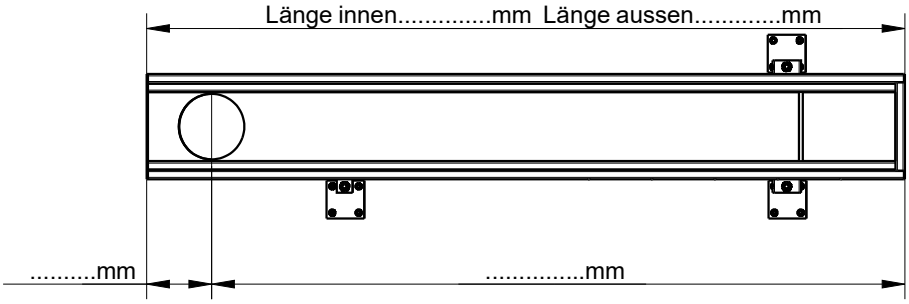

BE / BA - Unterteil Typ RS.....DN.....
vorgängig verlegt ☐
an Rinne angeschweisst ☐
mit Sekundär-Dichtung ☐
ohne Sekundär-Dichtung ☐
☐ Rückstaudichtung
☐ Übergangsbride

Rinne mit Gefälle ☐ ohne Gefälle ☐

Auslauf: mittig ☐ .....mm vom linken Seitenrand ☐
Stutzen: vertikal ☐ horizontal ☐

Stutzen ø .....xL=.....mm
ohne Stutzen ☐ BA an Rinne angeschweisst ☐

Schlitzrost 1.4301 barfuss begehbar ☐

Grösse: .....x.....mm .....Stk

Gitterrost Rost verschraubt ☐
V2A ☐ verzinkt ☐
Tragstab: 20/2 ☐ 25/2 ☐ 25/3 ☐
30/2 ☐ 30/3 ☐ ..... ☐
Masche: 33/11 ☐ 22/22 ☐
22/33 ☐ .....☐
mit arrondierten Kanten
mit einfachem Gleitschutz ☐

Grösse: .....x.....mm .....Stk
1. Mass = Tragstabmass

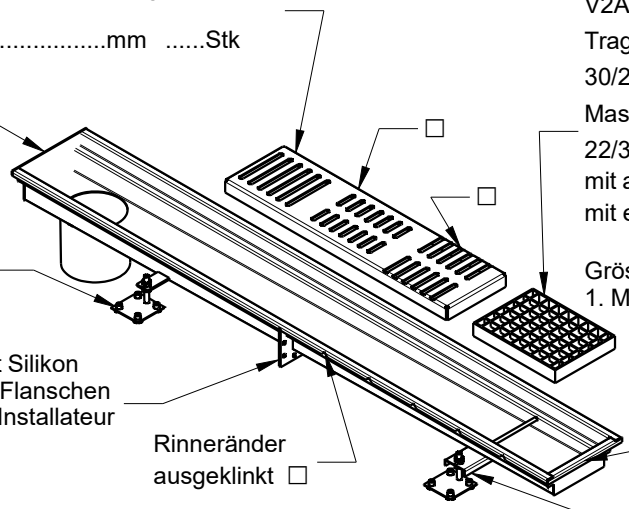

einfacher Boden ☐

☐

☐

Montagefüsse M8x50 mm seitlich an Rinne ☐

Geflanscht mit Silikon zwischen den Flanschen durch Sanitär Installateur ab 3 m Länge

Rinneränder ausgeklinkt ☐

Boden mit Rand ☐
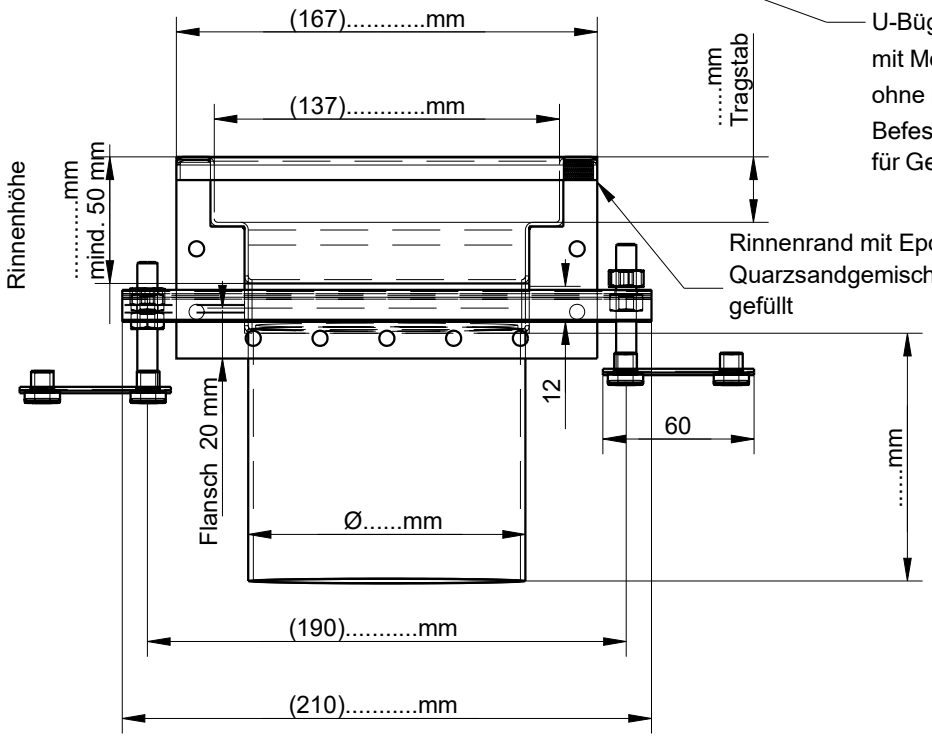
U-Bügel ☐
mit Montagefuss ☐
ohne Montagefuss ☐
Befestigungsloch ø 11 mm ☐
für Gewindestab M10 mm