Resitec - Entwässerungsrinne mit Auslaufkasten und Kleberand

Material: 1.4404 (V4A), gebeizt

Rinne mit Gefälle ☐ / ohne Gefälle ☐

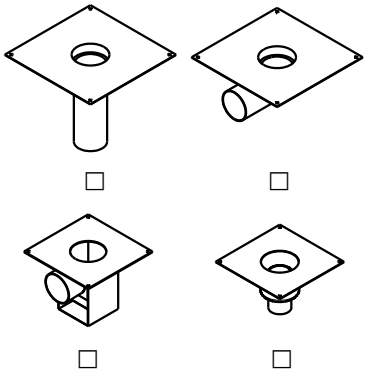

☐ ☐

☐ ☐

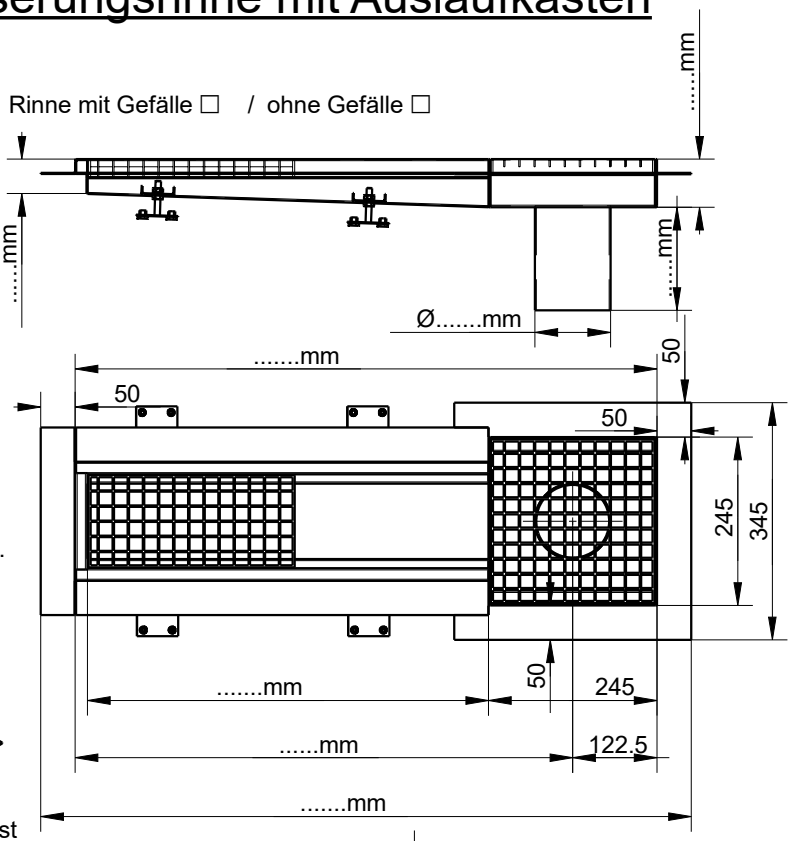

BE / BA - Unterteil Typ RS.....DN.....
vorgängig verlegt ☐
an Rinne angeschweisst ☐
mit Sekundär-Dichtung ☐
ohne Sekundär-Dichtung ☐

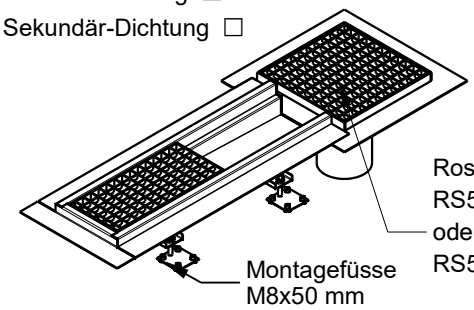

Rost
RS512.6.239 ☐
oder
RS513A.239 ☐

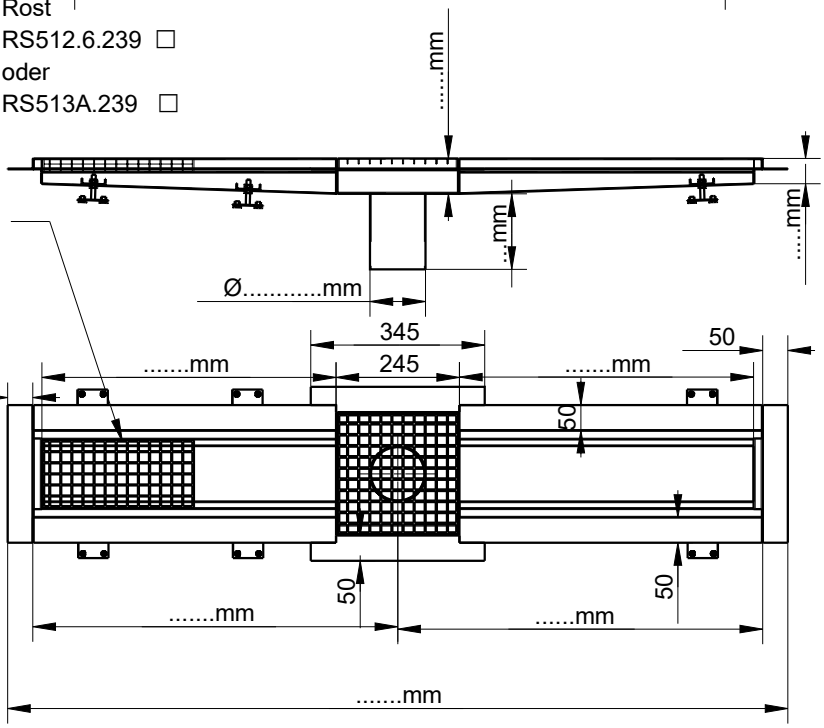

Gitterrost

Rost verschraubt ☐

V2A ☐ verzinkt ☐

Tragstab: 20/2 ☐ 25/2 ☐ 25/3 ☐

30/2 ☐ 30/3 ☐ ..... ☐

Masche: 33/11 ☐ 22/22 ☐

22/33 ☐ .....☐

mit arrondierten Kanten

mit einfachem Gleitschutz ☐

Grösse: .....x.....mm .....Stk

1. Mass = Tragstabmass

Kleberand mit Epoxigrund grundiert und mit Quarzsand abgestreut ☐

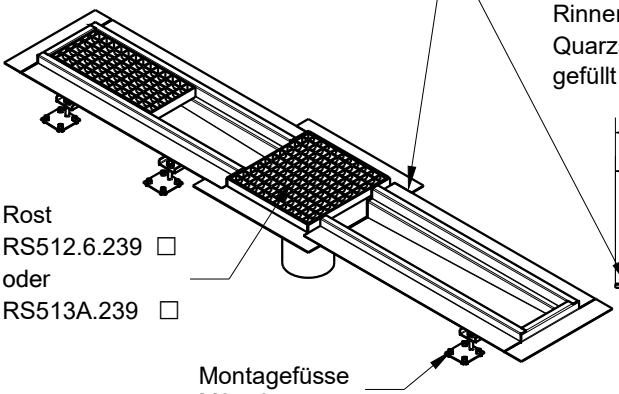

Rost
RS512.6.239 ☐
oder
RS513A.239 ☐

Montagefüsse
M8x50 mm
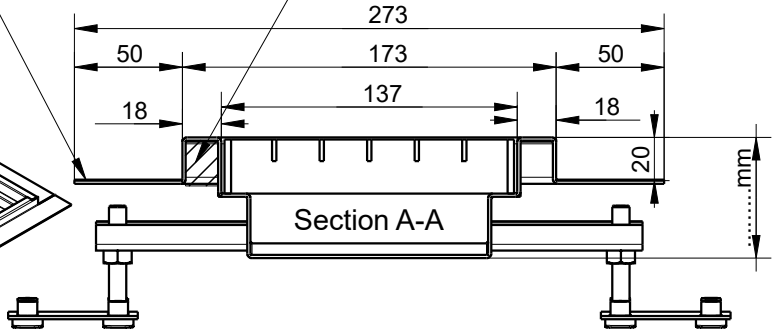
Rinnenrand mit Epoxi-Quarzsandgemisch gefüllt ☐