Resitec - Schlitzrinne mit Umschlag und Kleberand mit Auslaufkasten exzentrisch

Material Rinne: 1.4404 (V4A), gebeizt Rinne ohne Gefälle

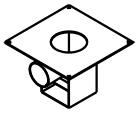

☐

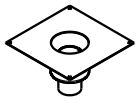

☐

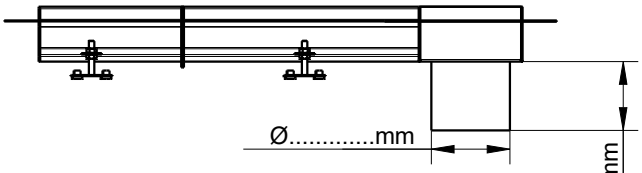

BA - Unterteil Typ RS.....DN.....
vorgängig verlegt ☐
an Rinne angeschweisst ☐
mit Sekundär-Dichtung ☐
ohne Sekundär-Dichtung ☐

☐ Rückstaudichtung
joint de refoulement

☐ Übergangsbride
Collier d'union intermédiaire

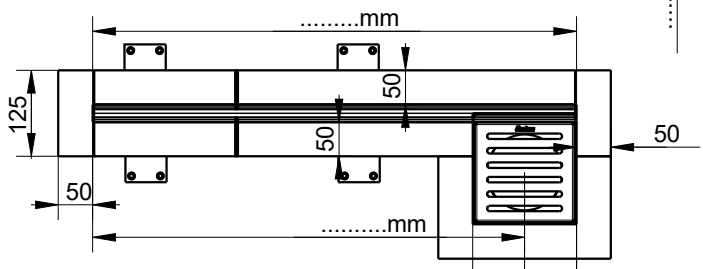

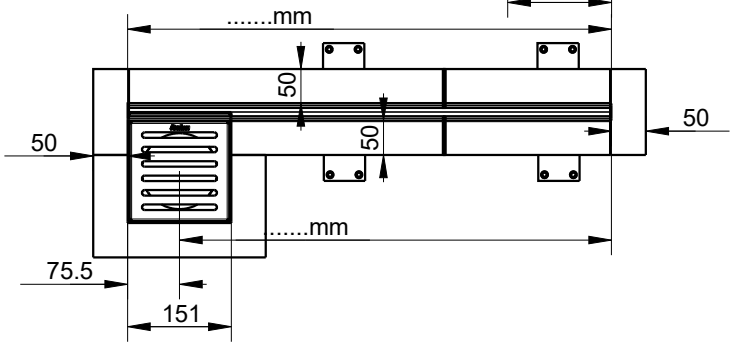

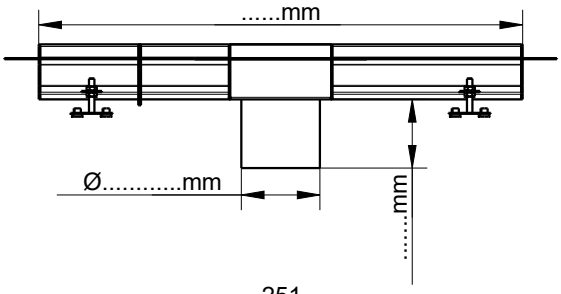

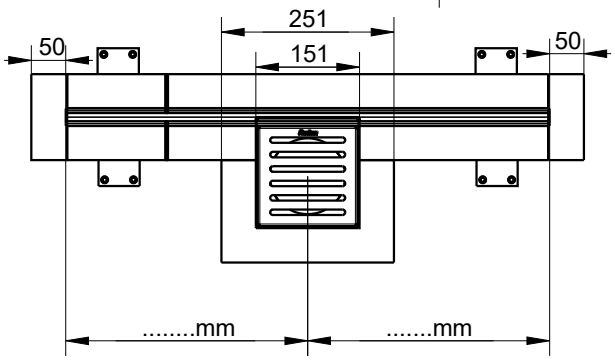

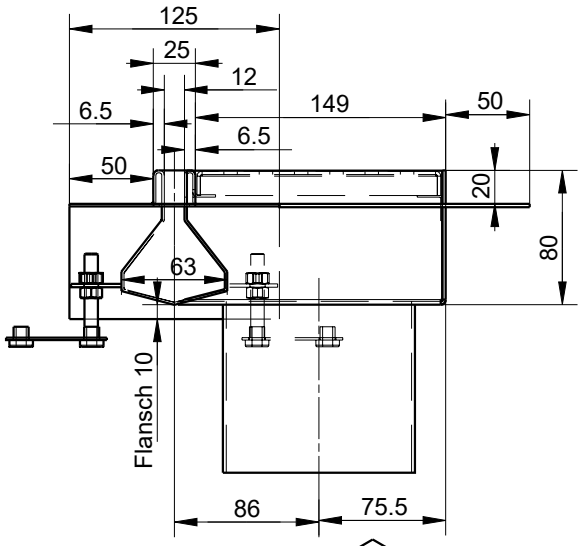

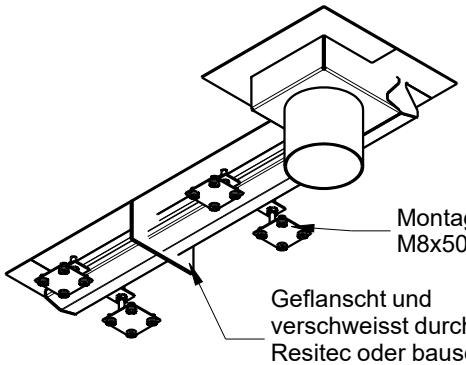

Montagefüsse
M8x50 mm

Geflanscht und
verschweisst durch
Resitec oder bauseits
je nach Kundenwunsch

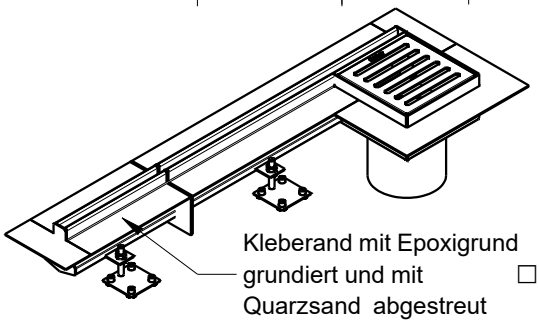

Kleberand mit Epoxigrund
grundiert und mit ☐
Quarzsand abgestreut