Resitec - Schlitzrinne mit umlaufendem Kleberand

Material Rinne: 1.4404 (V4A), gebeizt Rinne ohne ☐ / mit Gefälle ☐

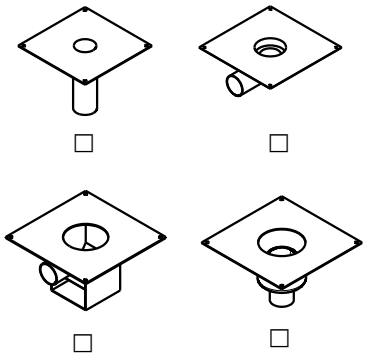

☐ ☐

☐ ☐

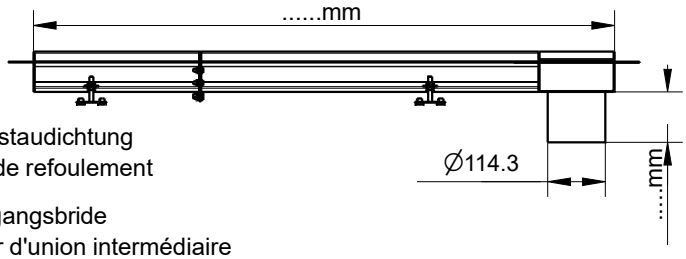

☐ Rückstaudichtung
joint de refoulement

☐ Übergangsbride
Collier d'union intermédiaire

BE / BA - Unterteil Typ RS.....DN.....
vorgängig verlegt ☐
an Rinne angeschweisst ☐
mit Sekundär-Dichtung ☐
ohne Sekundär-Dichtung ☐

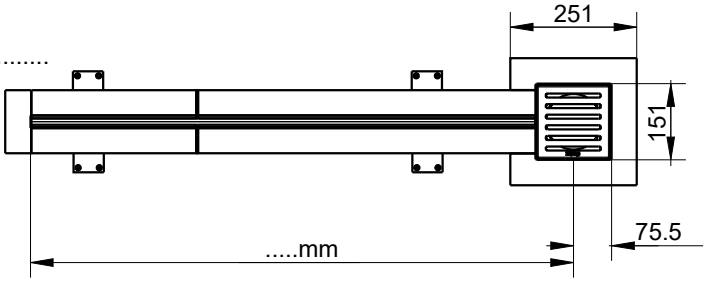

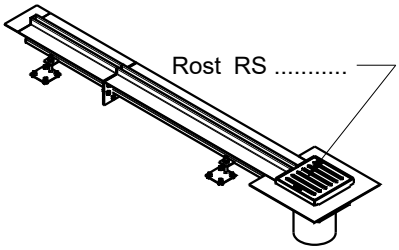

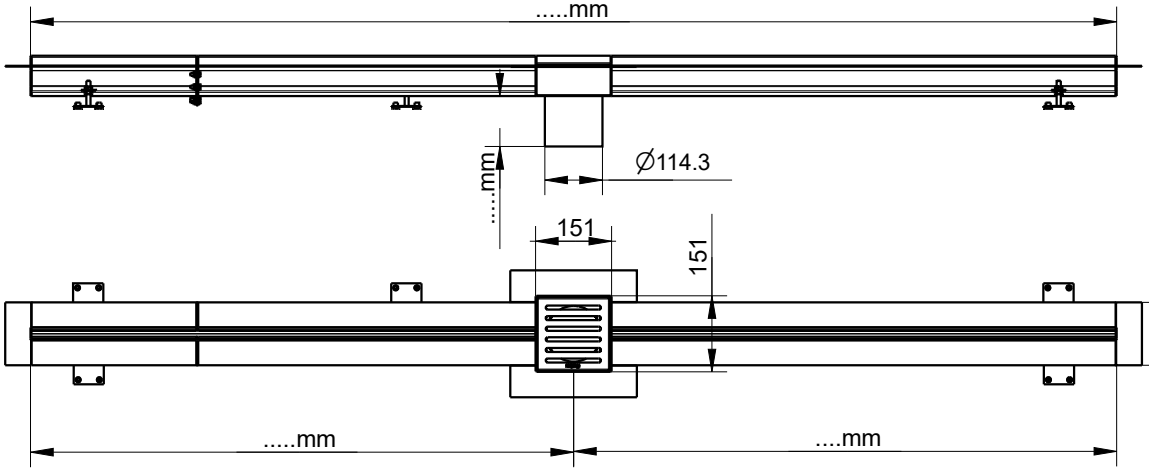
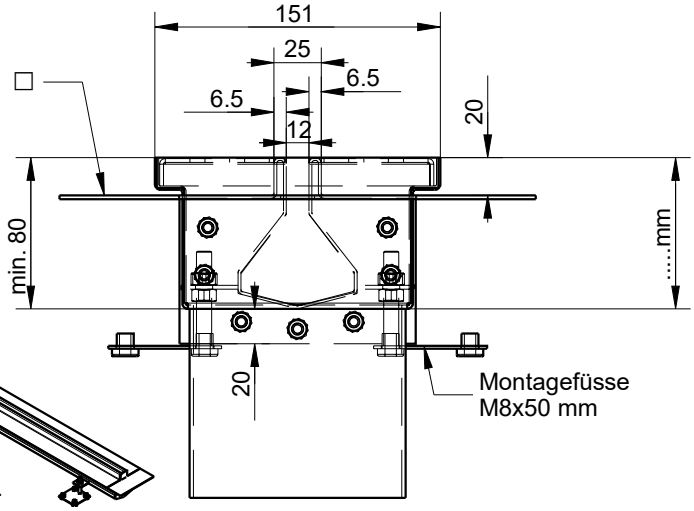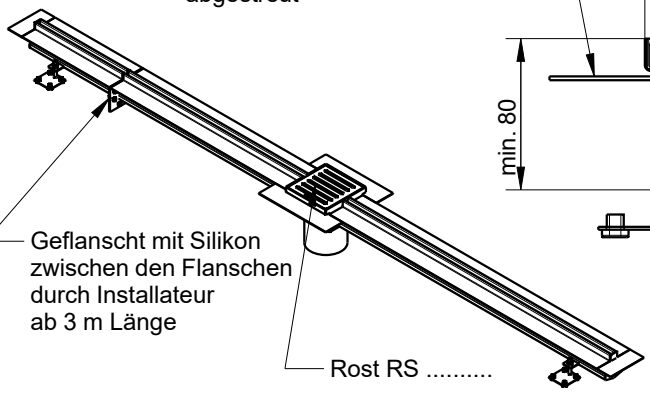
Kleberand mit Epoxigrund
grundiert und mit Quarzsand ☐
abgestreut