Resitec - Schlitzrinne mit Umschlag und Kleberand Typ St. Moritz mit Auslaufkasten exzentrisch

Material Rinne: 1.4404 (V4A), gebeizt Rinne **ohne** Gefälle

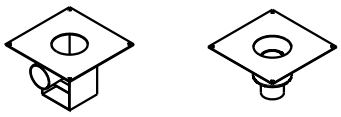

☐ ☐

BA - Unterteil Typ RS.....DN.....
vorgängig verlegt ☐
an Rinne angeschweisst ☐
mit Sekundär-Dichtung ☐
ohne Sekundär-Dichtung ☐

☐ Rückstaudichtung
joint de refoulement
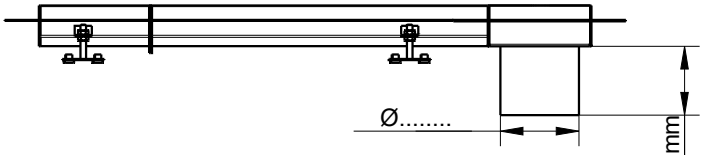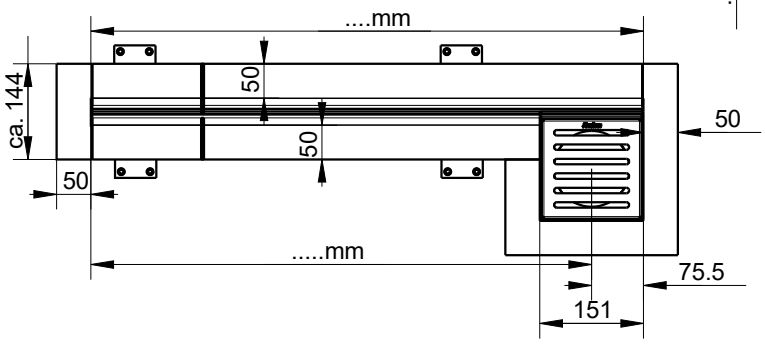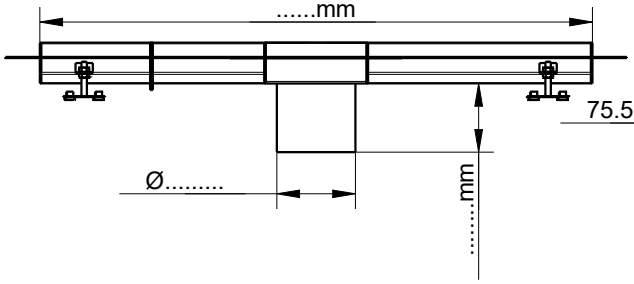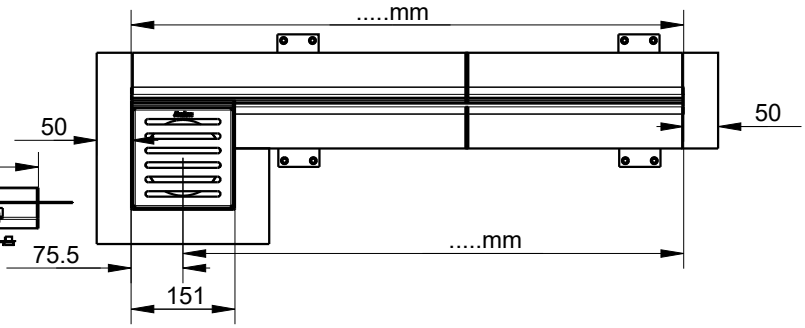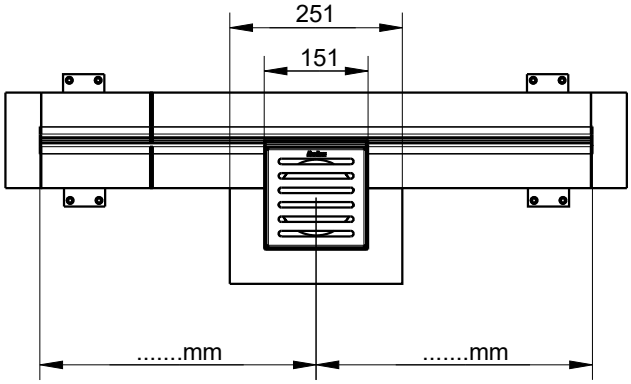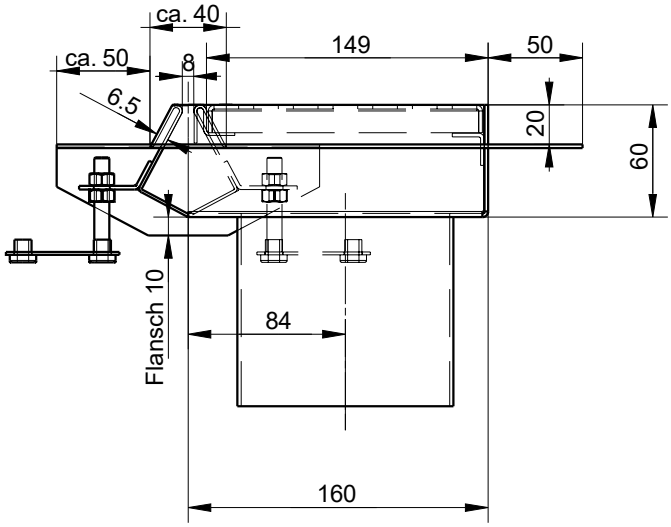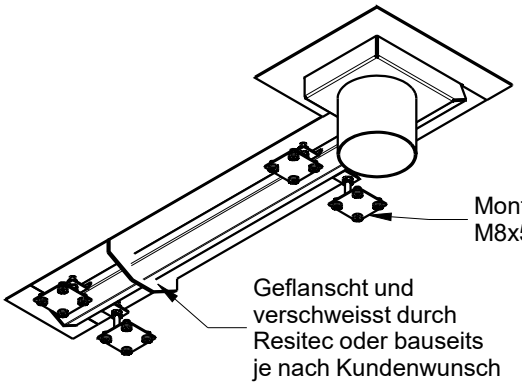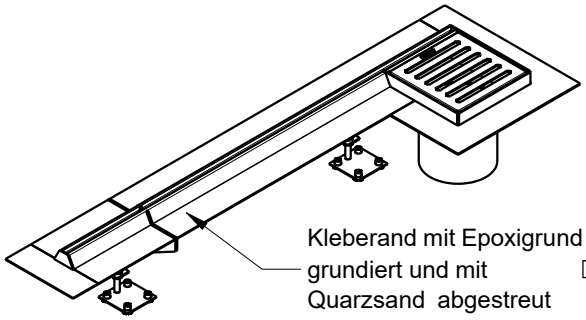
☐ Übergangsbride
Collier d'union intermédiaire