Resitec - Schlitzrinne für Wandeinbau

Material Rinne: 1.4404 (V4A) / Rost 1.4301 (V2A) Rinne **ohne** Gefälle

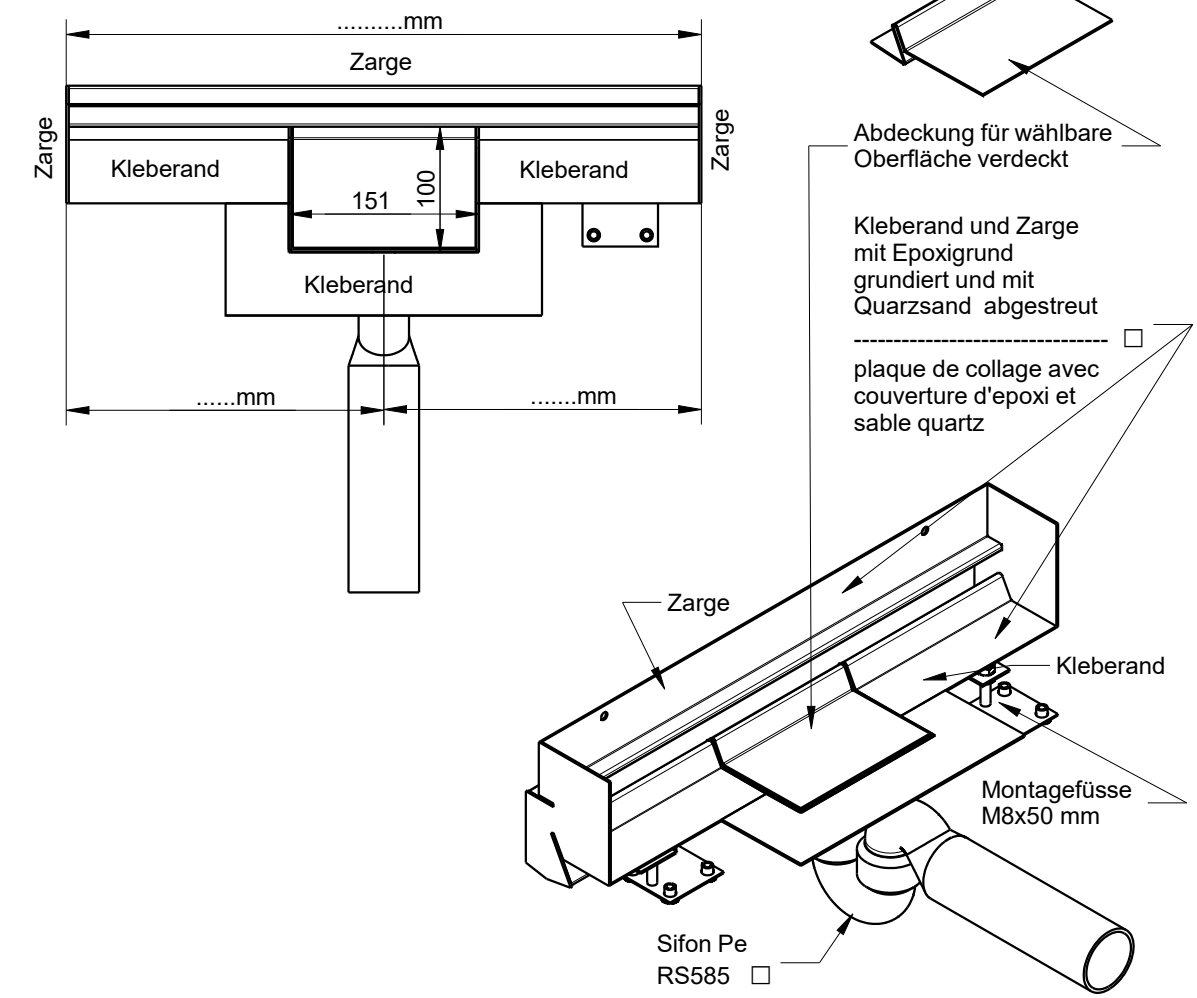

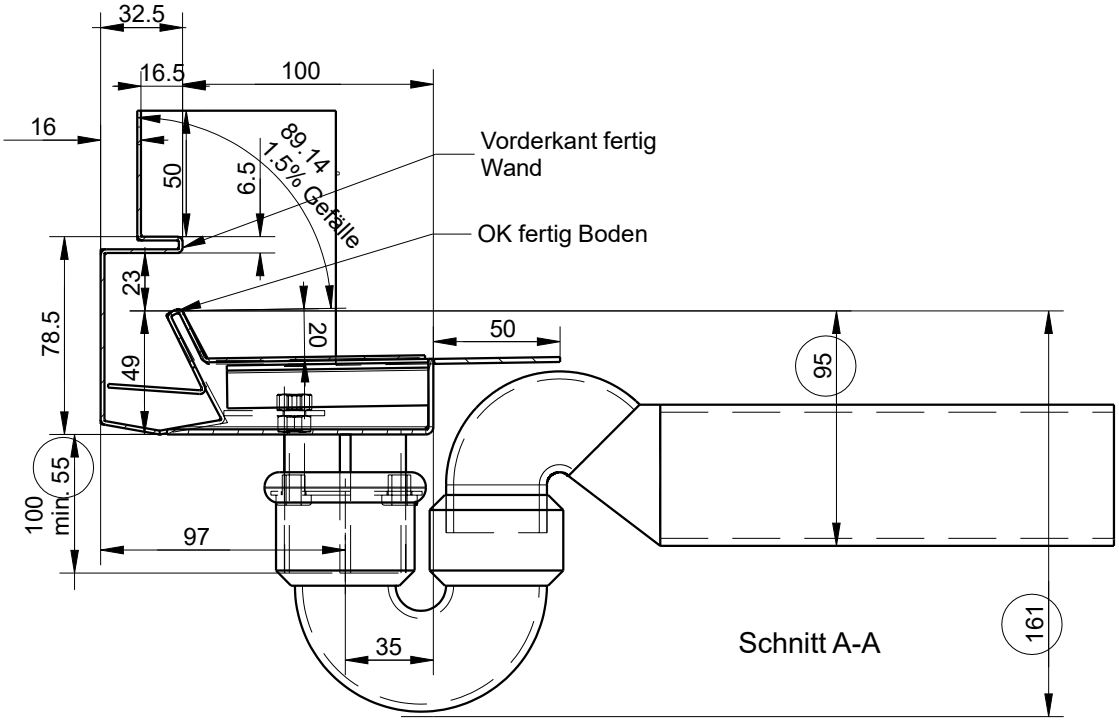

= Mindestmass bei Stutzenlänge 55 mm