Resitec - Dachwassereinlauf / avaloir eau pluviale
Typ RS 291, DN 80
Massblatt / fiche technique des mesures

Material: 1.4404 (V4A)

RS291.80.89

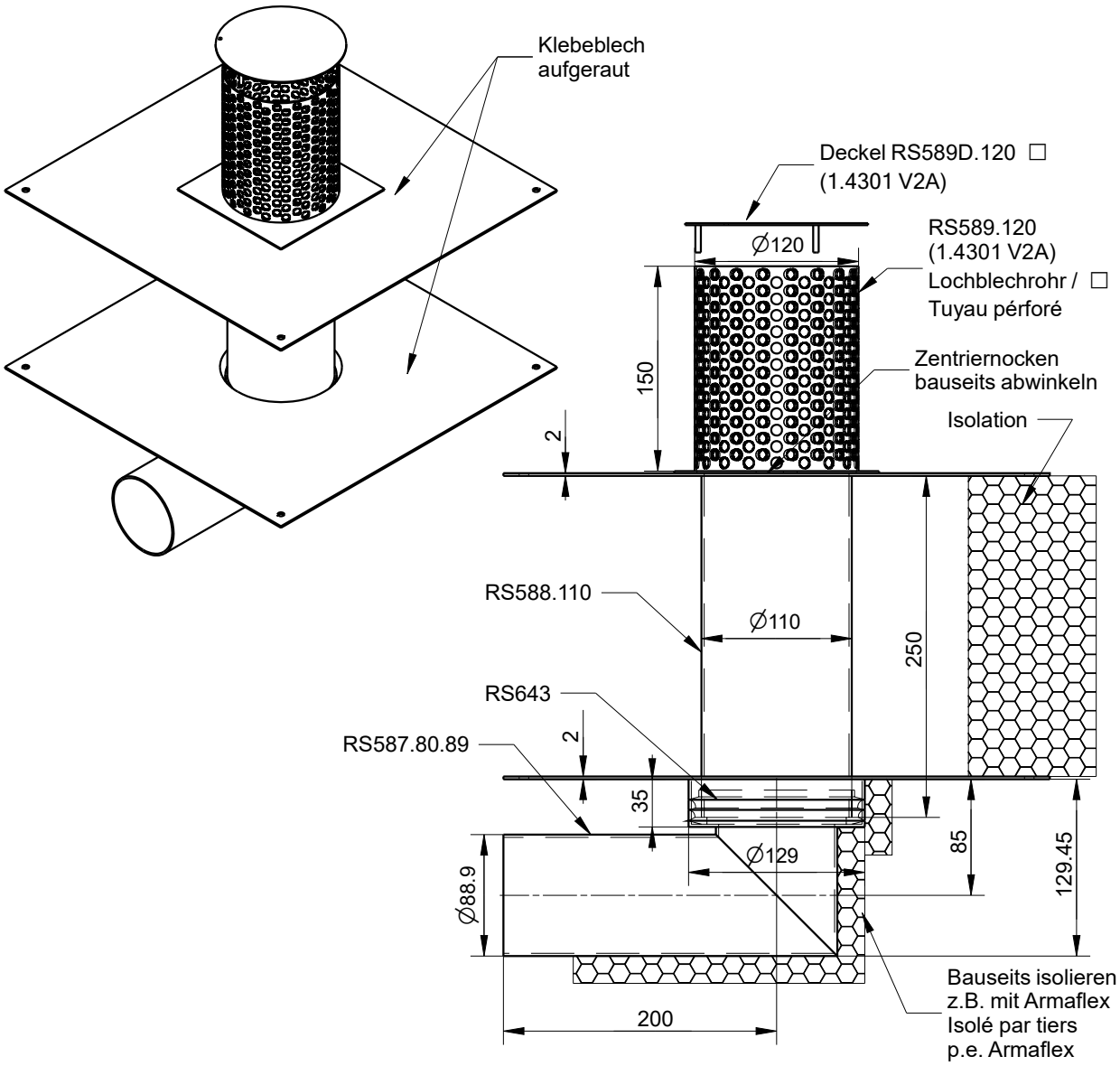

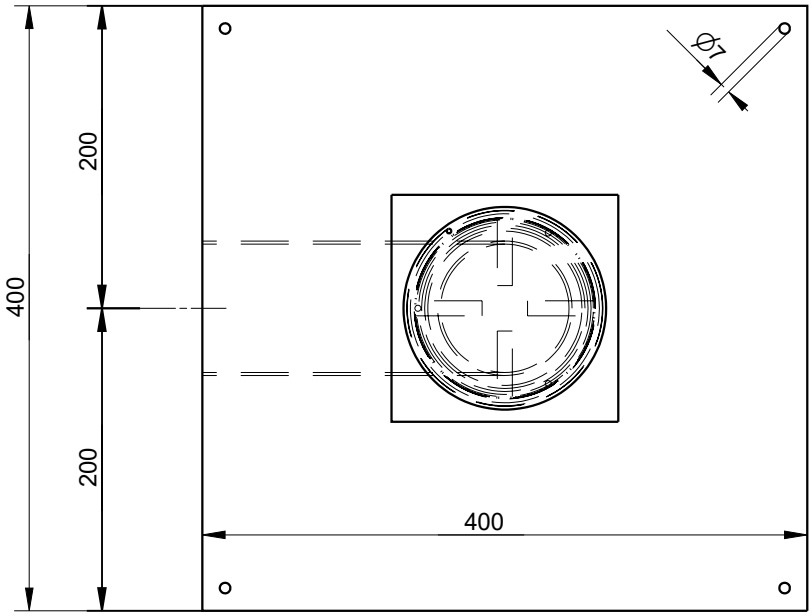

☐ Übergangsbride
Collier d'union intermédiaire