Resitec Einlaufteil RS586.60
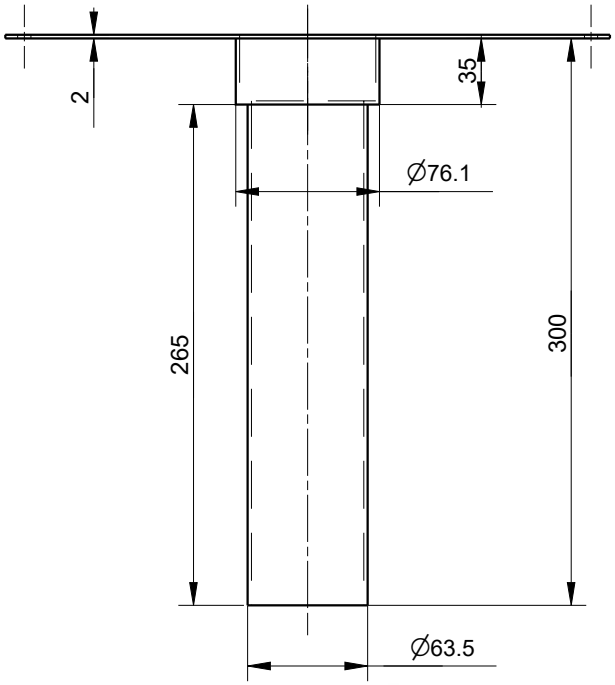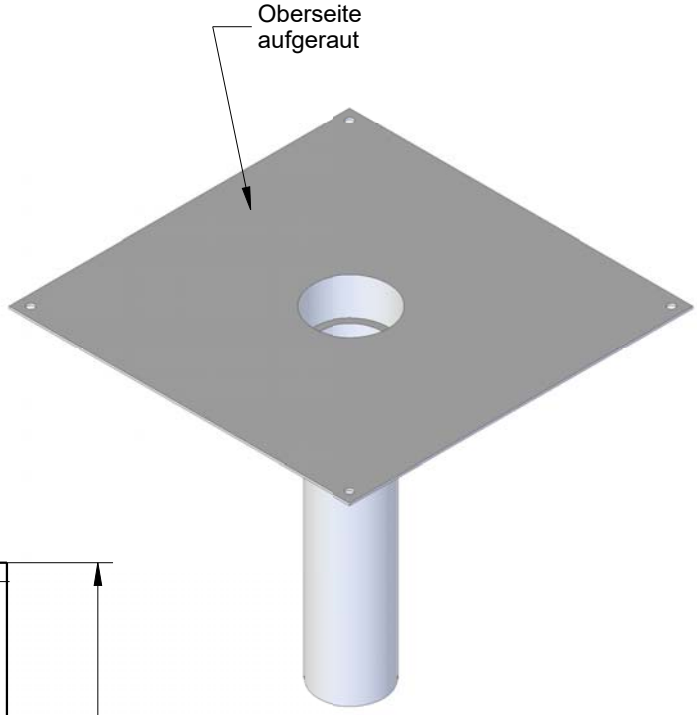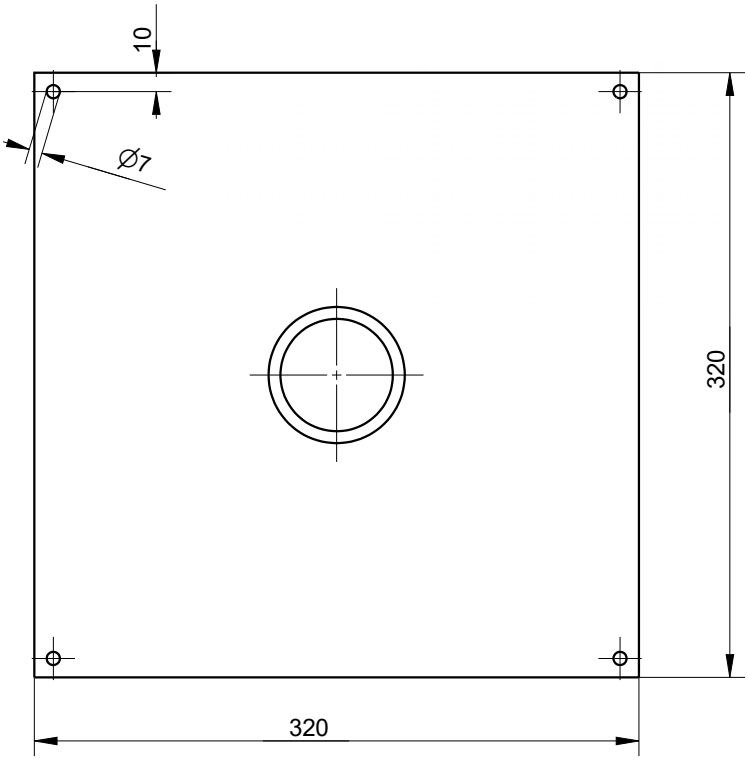
Material : rostfreier Stahl 1.4404 / V4A